Saunier Duval
Siempre a tu lado

Instrucciones de instalación

Regulador controlado por sonda exterior

MiPro

ES

Contenido

1 Seguridad ... 3
1.1 Utilización adecuada ... 3
1.2 Indicaciones generales de seguridad ... 3
1.3 Selección de los cables ... 3
1.4 Disposiciones (directivas, leyes, normas) ... 4
2 Observaciones sobre la documentación ... 5
2.1 Consulta de la documentación adicional ... 5
2.2 Conservación de la documentación ... 5
2.3 Validez de las instrucciones ... 5
2.4 Nomenclatura ... 5
3 Descripción del aparato ... 5
3.1 Placa de características ... 5
3.2 Homologación CE ... 5
4 Montaje ... 5
4.1 Comprobación del volumen de suministro ... 5
4.2 Montaje del regulador en una habitación ... 5
4.3 Montaje de la sonda de temperatura exterior ... 6
5 Instalación de la electrónica ... 6
5.1 Conexión del regulador al generador de calor ... 6
5.2 Conexión de la sonda exterior ... 7
6 Puesta en marcha ... 7
7 Entrega al usuario ... 7
8 Funciones de uso y visualización ... 7
8.1 Sistema ... 7
8.2 Configuración de las direcciones **RED-3** ... 11
8.3 Configuración de las direcciones **RED-5** ... 11
8.4 Módulo adicional ... 11
8.5 Circuito de agua caliente ... 12
8.6 Acumulador de inercia ... 12
8.7 C.CALEF. 1 ... 12
8.8 ZONA1 ... 16
8.9 **Generador calor 1**, **Bomba de calor 1** o **Mód. adic. bba calor** ... 16
8.10 Circuito solar ... 16
8.11 Acumulador solar 1 ... 17
8.12 2.ª regulación por diferencia de temperatura ... 18
8.13 Selección del módulo de ampliación para el test de sondas / actuadores ... 18
9 Mensajes de error y averías ... 19
9.1 Mensajes de error ... 19
9.2 Mensajes de mantenimiento ... 19
10 Puesta fuera de servicio ... 19
10.1 Sustitución del producto ... 19
11 Servicio de Asistencia Técnica ... 19
12 Datos técnicos ... 19
12.1 Datos técnicos ... 19
12.2 Resistencias de la sonda ... 19
Anexo ... 20
A Vista general de las opciones de ajuste ... 20
A.1 Asistente de instalación ... 20
A.2 Nivel profesional autorizado ... 20
B Valores de ajuste para esquema del sistema, RED-3 y RED-5 ... 23
B.1 Aparato de condensación de gas (eBUS) ... 23
B.2 Aparato de condensación de gas (eBUS) y apoyo solar para agua caliente sanitaria ... 23
B.3 **GeniaAir** ... 24
B.4 **GeniaAir** y acumulador de agua caliente sanitaria detrás del compensador hidráulico ... 24
B.5 **GeniaAir** y apoyo solar para agua caliente sanitaria ... 24
B.6 **GeniaAir** con separación del sistema ... 24
B.7 **GeniaAir** con caldera adicional y separación del sistema ... 25
B.8 **GeniaAir** con separación del sistema y apoyo solar para agua caliente sanitaria ... 25
B.9 **GeniaAir**, producción de agua caliente sanitaria mediante el aparato de condensación de gas (eBUS) ... 25
B.10 **GeniaAir**, con separación del sistema, producción de agua caliente sanitaria mediante el aparato de condensación de gas (eBUS) ... 25
B.11 **GeniaAir**, producción de agua caliente sanitaria mediante la bomba de calor y el aparato de condensación de gas (eBUS) ... 26
B.12 **GeniaAir** con separación del sistema, producción de agua caliente sanitaria mediante la bomba de calor y el aparato de condensación de gas (eBUS) ... 26
B.13 **GeniaAir** y aparato de condensación de gas (eBUS), cascada de bomba de calor opcional ... 27
C Conexión de los actuadores y sondas a RED-3 y RED-5 ... 27
C.1 Leyendas para la conexión de los actuadores y sondas ... 27
C.2 Conexión de los actuadores y sondas a **RED-3** ... 28
C.3 Conexión de los actuadores a **RED-5** ... 28
C.4 Conexión de las sondas a **RED-5** ... 28
C.5 Asignación de sondas del **RED-3** ... 28
C.6 Asignación de sondas **RED-5** ... 28
D Funciones para el circuito de calefacción ... 28
E Vista general de los mensajes de error y las averías ... 29
E.1 Mensajes de error ... 29
E.2 Averías ... 30
Índice de palabras clave ... 31

1 Seguridad

1.1 Utilización adecuada

Su uso incorrecto o utilización inadecuada puede provocar daños en el producto u otros bienes materiales.

Este producto sirve para regular una instalación de calefacción con un generador de calor Saunier Duval con interfaz eBUS en función de la temperatura exterior y de un horario.

La utilización adecuada implica:

– Tener en cuenta las instrucciones de funcionamiento, instalación y mantenimiento del producto y de todos los demás componentes de la instalación.
– Realizar la instalación y el montaje conforme a la homologación del producto y del sistema.
– Cumplir todas las condiciones de revisión y mantenimiento recogidas en las instrucciones.

La utilización adecuada implica, además, realizar la instalación conforme a la clase IP.

Una utilización que no se corresponda con o que vaya más allá de lo descrito en las presentes instrucciones se considera inadecuada. También es inadecuado cualquier uso de carácter directamente comercial o industrial.

¡Atención!

Se prohíbe todo uso abusivo del producto.

1.2 Indicaciones generales de seguridad

1.2.1 Peligro por cualificación insuficiente

Las siguientes tareas solo deben ser llevadas a cabo por profesionales autorizados que estén debidamente cualificados:

– Montaje
– Desmontaje
– Instalación
– Puesta en marcha
– Mantenimiento
– Reparación
– Puesta fuera de servicio

▸ Tenga en cuenta todas las instrucciones que acompañan al producto.
▸ Proceda según el estado actual de la técnica.
▸ Respete todas las leyes, normas y directivas aplicables.

1.2.2 Riesgo de daños materiales causados por heladas

▸ No instale el producto en estancias con riesgo de heladas.

1.2.3 Peligro debido a funciones erróneas

▸ Instale el regulador de forma que no quede tapado por muebles, cortinas u otros objetos.
▸ Si está activada la función de aumento de la temperatura ambiente, informe al usuario de que en la habitación en la que se encuentra el regulador, todas las válvulas de los radiadores deben estar abiertas al máximo.
▸ Tienda los cables de tensión de red y los de sonda o de bus a partir de una longitud de 10 m por separado.

1.3 Selección de los cables

▸ Para el cableado utilice cables comunes.
▸ No utilice cables flexibles para los cables de tensión de red.
▸ Para los cables de tensión de red utilice cables con carcasa (z. B. NYM 3x1,5).

Sección de cable

Cable de suministro para tensión de red (cable de conexión a la bomba o la mezcladora)	≥ 1,5 mm²
Cable eBUS (baja tensión)	≥ 0,75 mm²
Cable de sonda (baja tensión)	≥ 0,75 mm²

Longitud de la línea

Cables de sonda	≤ 50 m
Cables de bus	≤ 125 m

1.4 Disposiciones (directivas, leyes, normas)

- Observe las disposiciones, normas, directivas y leyes nacionales.

2 Observaciones sobre la documentación

2.1 Consulta de la documentación adicional

► Tenga en cuenta sin excepción todos los manuales de uso e instalación que acompañan a los componentes de la instalación.

2.2 Conservación de la documentación

► Entregue estas instrucciones y toda la documentación de validez paralela al usuario de la instalación.

2.3 Validez de las instrucciones

Estas instrucciones son válidas únicamente para:

MiPro – Referencia del artículo

España	0020218373

2.4 Nomenclatura

Para mayor simplicidad, en el texto se utilizan los siguientes términos:

– Regulador: hace referencia al regulador **MiPro**.
– Aparato de control remoto: hace referencia al aparato de control remoto **MiPro remote**.

3 Descripción del aparato

3.1 Placa de características

La placa de características se encuentra en la placa de circuitos impresos del producto y queda inaccesible desde el exterior una vez incorporada a la caldera o tras el montaje en una pared de la vivienda.

En la placa de características se especifican los siguientes datos:

Dato	Significado
Número de serie	Para la identificación
MiPro	Denominación del aparato
V	Tensión de servicio
mA	Consumo de corriente

3.2 Homologación CE

Con la homologación CE se certifica que los aparatos cumplen los requisitos básicos de las directivas aplicables conforme figura en la placa de características.

Puede solicitar la declaración de conformidad al fabricante.

4 Montaje

4.1 Comprobación del volumen de suministro

Cantidad	Contenido
1	Regulador
1	Sonda de temperatura exterior
1	Material de fijación
1	Conector de borde de 6 polos
1	Documentación

► Compruebe que el volumen de suministro esté completo.

4.2 Montaje del regulador en una habitación

1. Monte el regulador en una pared interior de la habitación principal de modo que sea posible captar sin problemas la temperatura ambiente.
   – Altura de montaje: 1,5 m

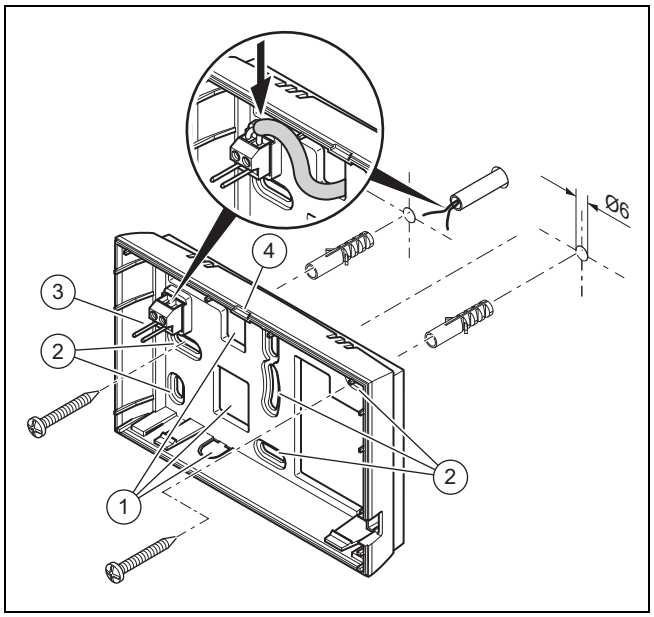

1	Aberturas para el paso de cables	3	Regleta de clavijas con bornes para la línea eBUS
2	Aberturas de fijación	4	Ranura

2. Atornille el soporte mural tal como se indica en la figura.
3. Conecte el cable eBUS.

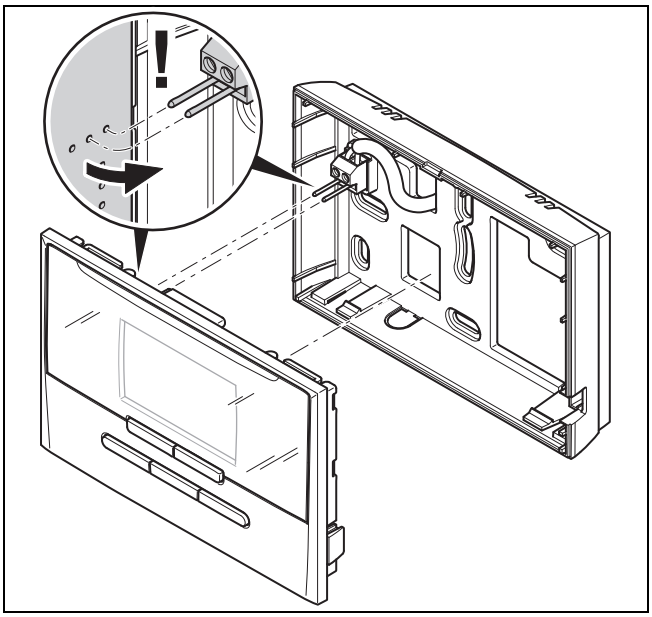

4. Inserte el regulador en el soporte mural presionando con cuidado.

4.3 Montaje de la sonda de temperatura exterior

Las condiciones para el lugar de montaje son:

- no estar especialmente protegido del viento
- no estar especialmente expuesto a las corriente de aire
- no estar expuesto a la radiación solar directa
- no encontrarse cerca de fuentes de calor
- estar en una fachada orientada al norte o al noroeste
- en edificios con hasta 3 plantas, a 2/3 de la altura de la fachada
- en edificios con más de 3 plantas, entre la 2.ª y la 3.ª planta

4.3.1 Montaje de la sonda de temperatura exterior

1. Marque la posición adecuada en la pared.

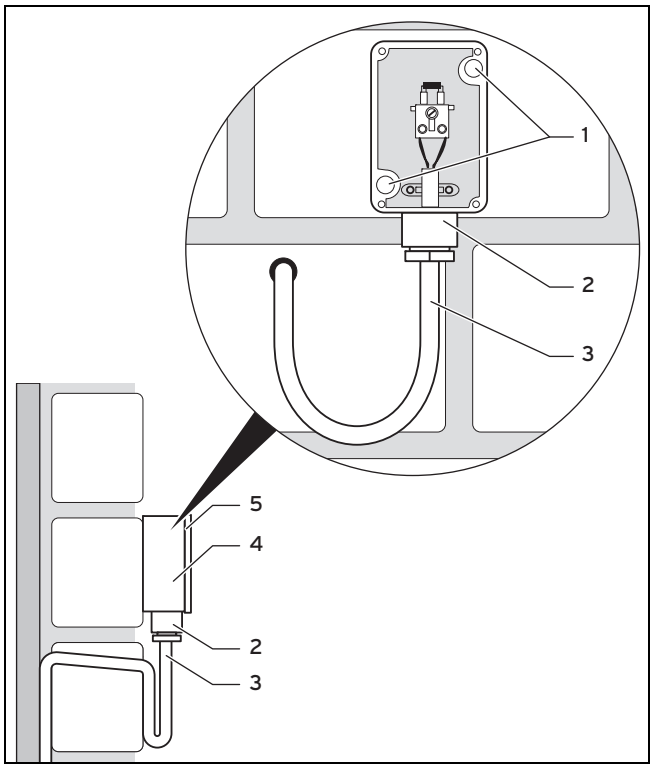

2. Taladre los agujeros de forma que coincidan con las aberturas de fijación**(1)**.
3. Coloque el cable de conexión **(3)** según se indica en la figura.
4. Retire la tapa de la carcasa**(5)**.
5. Afloje la tuerca de racor **(2)** y pase el cable de conexión desde abajo a través del conducto de cables.
6. Apriete la tuerca de racor.

   ◁ La junta del paso de cables se ajusta al diámetro del cable utilizado.

7. Conecte la sonda exterior.
8. Coloque la junta entre el soporte mural **(4)** y la tapa de la carcasa.
9. Fije la tapa de la carcasa.

5 Instalación de la electrónica

Cuando conecte el cable eBUS no es necesario que tenga en cuenta la polaridad. La comunicación no se ve afectada si se intercambian las dos conexiones.

5.1 Conexión del regulador al generador de calor

1. Al abrir la caja de conmutación del generador de calor, proceda como se describe en las instrucciones de instalación del generador de calor.
2. Conecte el cable eBUS a los bornes eBUS del soporte mural del regulador.
3. Conecte el cable eBUS a los bornes eBUS del generador de calor.

5.2 Conexión de la sonda exterior

► Para conectar la sonda de temperatura exterior, proceda de la forma descrita en las instrucciones de instalación del generador de calor.

6 Puesta en marcha

Al poner en marcha por primera vez el sistema después de la instalación eléctrica, se inician automáticamente los asistentes de instalación de los componentes. Ajuste en primer lugar los valores requeridos en los componentes y a continuación en el regulador.

Asistente de instalación (→ Página 20)

Tras haber ejecutado el asistente de instalación aparece **Instalación completa** en la pantalla. Pulsando la tecla OK se accede a la configuración del sistema del nivel del especialista.

Todos los demás valores se ajustan en el nivel profesional autorizado y el nivel de uso del usuario.

Nivel profesional autorizado (→ Página 20)

Vista general de las funciones de manejo y visualización (→ instrucciones de funcionamiento, anexo A)

En los niveles de uso de usuario y especialista podrá modificar posteriormente todos los ajustes que haya efectuado a través de los asistentes de instalación.

7 Entrega al usuario

- ► Informe al usuario acerca del manejo y funcionamiento del producto.
- ► Entregue al usuario todas las instrucciones y documentos del aparato correspondientes para que los guarde.
- ► Comunique al usuario la referencia del producto.
- ► Repase con el usuario las instrucciones de funcionamiento.
- ► Responda a todas sus preguntas.
- ► Advierta al usuario especialmente acerca de las notas sobre seguridad que debe tener en cuenta.
- ► Asegúrese de que el usuario conozca todas las medidas de protección contra la legionela para cumplir las disposiciones vigentes sobre profilaxis frente a la legionela.

8 Funciones de uso y visualización

Indicación
Las funciones descritas en el presente capítulo no están disponibles en todas las configuraciones del sistema.

El regulador dispone de un nivel para el usuario y un nivel para el profesional autorizado.

En las instrucciones de funcionamiento del regulador se describen las posibilidades de ajuste y lectura para el usuario, el concepto de uso y un ejemplo de manejo.

Para acceder a las opciones de ajuste y lectura para el profesional autorizado, se debe pulsar la tecla de menú (mín. 5 s) → **Introducir código** (96) → Pulsar tecla OK → **Nivel técnico especialista**.

Nivel profesional autorizado (→ Página 20)

Pulsando brevemente la tecla de menú puede pasar de cualquier nivel a la pantalla básica del nivel técnico especialista.

Para volver a la pantalla básica del nivel de usuario, debe pulsar la tecla de menú (min. 5 s) o no accionar nada durante 5 minutos.

La indicación de la ruta de acceso, que aparece al principio de la descripción de una función, le indicará cómo acceder a la estructura de menú para esa función.

La descripción de las funciones para **ZONA1**, **C.CALEF.1** y **Generador calor 1** se aplica en principio a todas las zonas existentes o circuitos de calefacción y generadores de calor existentes. En caso de que una función solamente sea aplicable a determinadas zonas, circuitos de calefacción o generadores de calor, se indicará oportunamente en la función.

8.1 Sistema

8.1.1 Lectura del estado del sistema

Nivel técnico especialista → Config. del sistema → Sistema → Estado del sistema

– Esta función permite consultar en qué modo de funcionamiento se encuentra la instalación de calefacción.

Espera: la instalación de calefacción no demanda energía.

Calefac.: la instalación de calefacción se encuentra en modo calefacción para los circuitos de calefacción.

Refrig.: la instalación de calefacción se encuentra en modo refrigeración.

ACS: la instalación de calefacción se encuentra en modo calefacción para el agua caliente sanitaria en el acumulador.

8.1.2 Ajuste del retardo de la protección antihielo

Nivel técnico especialista → Config. del sistema → Sistema → Retardo antihielo

– Con esta función puede retardar la activación de la protección antihielo ajustando un tiempo de retardo.

8.1.3 Visualización de la versión de software

Nivel técnico especialista → Config. del sistema → Sistema → Módulos de control

– Con esta función puede visualizar la versión de software de la pantalla, del generador de calor y de los módulos de ampliación.

8.1.4 Activación de la curva de calefacción adaptativa

Nivel técnico especialista → Config. del sistema → Sistema → Curva calef. adapt.

– Esta función permite activar una curva de calefacción adaptativa automática.

Si ha activado esta función con el valor de ajuste **Sí**, el regulador ajustará automáticamente la curva de calefacción. La adaptación automática de la curva de calefacción se lleva a cabo de forma paulatina. Con la función **Curva de calefacc.**, adapte la curva de calefacción al edificio de modo que la

función **Curva calef. adapt.** aún deba encargarse del ajuste fino.

Requisitos:

- Si hay un aparato de control remoto, este debe estar montado en la estancia
- El regulador o, en su caso, el aparato de control remoto debe estar asignado a la zona correcta en la función **Asignación de zona**.
- En la función **Control t.ª ambiente**, se ha seleccionado el valor **Termost.** o **Modulac.**.

8.1.5 Lectura de la humedad atmosférica actual

Nivel técnico especialista → Config. del sistema → Sistema → Humedad aire actual

- Esta función permite consultar la humedad atmosférica actual. El sensor de humedad atmosférica está instalado en el regulador.

8.1.6 Lectura del punto de condensación actual

Nivel técnico especialista → Config. del sistema → Sistema → Pto. condens. actual

- Esta función permite consultar el punto de condensación actual.

El punto de condensación actual se obtiene a partir de la temperatura ambiente y la humedad ambiente actuales. El regulador obtiene los valores para el cálculo del punto de condensación actual del sensor de temperatura ambiente y el sensor de humedad ambiente.

Para ello, el regulador debe estar asignado a una zona. La función de termostato debe estar activada.

8.1.7 Determinación del gestor híbrido

Nivel técnico especialista → Config. del sistema → Sistema → Gestor híbrido

- Esta función permite determinar con qué gestor híbrido se regulará la instalación de calefacción.

Pt.Triv.: el gestor híbrido orientado al precio escoge un generador de calor basándose en las tarifas ajustadas en función de la demanda de energía.

Pt.Biv.: el gestor híbrido de punto de bivalencia escoge el generador de calor basándose en la temperatura exterior.

8.1.8 Activación de la refrigeración automática

Nivel técnico especialista → Config. del sistema → Sistema → Refrig. automática

- Esta función permite activar o desactivar la refrigeración automática.

Si hay una bomba de calor conectada y la función **Refrig. automática** está activada, el regulador alternará automáticamente entre los modos de calefacción y refrigeración.

8.1.9 Lectura del promedio de la temperatura exterior

Nivel técnico especialista → Config. del sistema → Sistema → Promedio Tª ext.

- Esta función le permite consultar el promedio de la temperatura exterior. El regulador mide la temperatura exterior durante 24 horas y calcula su promedio.

8.1.10 Ajuste del punto de bivalencia de la calefacción

Nivel técnico especialista → Config. del sistema → Sistema → Pto. bival. calefacc.

- Si en la función **Gestor híbrido** está seleccionado el punto de bivalencia, podrá utilizar la función **Pto. bival. calefacc.**.

Si las temperaturas exteriores son bajas, una caldera adicional ayuda a la bomba de calor a generar la energía necesaria. Esta función permite ajustar por encima de qué temperatura exterior se desconectará la caldera adicional.

8.1.11 Ajuste del punto alternativo

Nivel técnico especialista → Config. del sistema → Sistema → Punto alternativo

- Si en la función **Estrategia híbrida** está seleccionado el punto de bivalencia, podrá utilizar la función **Punto alternativo**.

Esta función representa el punto alternativo. Siempre que la temperatura exterior se encuentra por debajo del valor de temperatura ajustado, el regulador desconecta la bomba de calor y la caldera adicional genera la energía necesaria en modo calefacción.

8.1.12 Ajuste del punto de bivalencia del ACS

Nivel técnico especialista → Config. del sistema → Sistema → Pto. bival. para ACS

- Si las temperaturas exteriores son bajas, una caldera adicional ayuda a la bomba de calor a generar la energía necesaria para la preparación de ACS. Esta función permite ajustar por debajo de qué temperatura exterior se activará la caldera adicional.

Independientemente del ajuste realizado, se activará la caldera adicional para la protección contra la legionela.

8.1.13 Determinación del tipo de caldera

Nivel técnico especialista → Config. del sistema → Sistema → Tipo caldera adic.

- Si en la función **Gestor híbrido** está seleccionada la entrada **Pt.Triv.**, podrá utilizar la función **Tipo caldera adic.**.

Esta función permite seleccionar qué otro generador de calor está instalado, además de la bomba de calor.

Para que la bomba de calor y el generador adicional de calor puedan funcionar de modo efectivo y coordinado, debe seleccionarse el generador de calor que corresponda. En caso de ajuste erróneo del generador de calor pueden producirse mayores costes para el usuario.

8.1.14 Ajuste de la temperatura en modo de emergencia

Nivel técnico especialista → Config. del sistema → Sistema → Tª modo emergencia

- Si hay una bomba de calor conectada, puede usarse la función **Tª modo emergencia**.

En caso de fallo de la bomba de calor, la caldera adicional genera la energía requerida. Para evitar costes de calefacción elevados a causa de la caldera adicional, ajuste un valor bajo para la temperatura de ida.

El usuario percibe una pérdida de calor y deduce que existe un problema con la bomba de calor. Además, la pantalla muestra un mensaje de error de la bomba de calor y el usuario puede seleccionar qué circuito recibe el apoyo de la caldera adicional. Si el usuario acciona la caldera adicional para generar la energía necesaria, el regulador inhabilita la temperatura ajustada para el modo de emergencia.

8.1.15 Desactivación de componentes a través de la empresa de suministro de energía

Nivel técnico especialista → Config. del sistema → Sistema → Sumin. eléc. desact.

– Esta función permite a la empresa de suministro de energía enviar una señal de desactivación.

La señal de desactivación afecta a la bomba de calor, la caldera adicional y las funciones de calefacción y refrigeración de la instalación. Puede elegir qué componentes y funciones debe desactivar el regulador. Los componentes y funciones seleccionados estarán desactivados hasta que la empresa de suministro de energía retire la señal de desactivación.

El generador de calor ignora la señal de desactivación en cuanto se activa la protección contra heladas.

8.1.16 Selección del tipo de apoyo de la caldera adicional

Nivel técnico especialista → Config. del sistema → Sistema → Caldera adic. para

– Esta función le permite determinar si la caldera adicional de la bomba de calor debe prestar apoyo para el agua caliente sanitaria, para la calefacción o si no debe prestar ningún apoyo.

– **ACS**: presta apoyo a la bomba de calor para la producción de agua caliente sanitaria
  La caldera adicional se activa para la protección contra heladas o para descongelar la bomba de calor.
– **Calef.**: presta apoyo a la bomba de calor para calentar
  La caldera adicional se activa para la protección contra la legionela.
– **ACS+Cal**: presta apoyo a la bomba de calor para la producción de agua caliente sanitaria y para calentar
– **inactiva**: no presta apoyo a la bomba de calor
  La caldera adicional se activa para la protección contra la legionela, la protección contra heladas o para la descongelación.

Si la caldera adicional está inactiva, el sistema no puede garantizar el confort.

8.1.17 Ajuste de la temperatura de inicio de la refrigeración

Nivel técnico especialista → Config. del sistema → Sistema → Tª ext. inicio refr.

– Esta función le permite ajustar la temperatura de inicio de la refrigeración. Si la temperatura exterior es superior a la temperatura ajustada para el inicio de la refrigeración, es posible utilizar el modo refrigeración.

Activación de **Refrig. posible** (→ Página 15)

8.1.18 Lectura de la temperatura de ida del sistema

Nivel técnico especialista → Config. del sistema → Sistema → Tª de ida sistema

– **Nivel técnico especialista → Config. del sistema → C.CALEF.1 → Tª de ida sistema**
– Esta función permite consultar la temperatura actual, por ejemplo del compensador hidráulico.

8.1.19 Configuración del esquema del sistema

Cada instalación de calefacción se basa en un esquema del sistema con su correspondiente esquema de conexiones.

Si no encuentra un esquema del sistema adecuado en el documento adjunto, puede descargar el esquema del sistema y el esquema de conexiones correspondientes en la página web de Saunier Duval.

8.1.20 Determinación del esquema del sistema

Nivel técnico especialista → Config. del sistema → Sistema → Diagrama sistema

– Esta función permite fijar el esquema del sistema en el regulador.

El esquema del sistema seleccionado debe ser adecuado a la instalación de calefacción. En el documento de esquemas del sistema encontrará los diferentes esquemas disponibles con un número de esquema. El número de esquema del sistema deberá introducirlo en el regulador.

Valores de ajuste para esquema del sistema, **RED-3** y **RED-5** (→ anexo B)

8.1.21 Activación de la carga del acumulador paralela (acumulador de agua caliente y circuito de mezcla)

Nivel técnico especialista → Config. del sistema → Sistema → Carga paral. acum.

– Con esta función puede determinar que el circuito de mezcla conectado siga calentando mientras se efectúa la carga de agua caliente en el acumulador.

Si la función **Carga paral. acum.** está activada, el suministro de los circuitos de mezcla continúa durante la sobrealimentación. El regulador no desconecta la bomba de calefacción en el circuito de mezcla mientras en este haya demanda de energía. El circuito de calefacción sin mezcla se desconecta siempre en caso de sobrealimentación.

8.1.22 Ajuste del máximo tiempo de carga del acumulador

Nivel técnico especialista → Config. del sistema → Sistema → Tmpo máx.carga acu.

– Si hay una bomba de calor conectada, esta función le permite ajustar el tiempo máximo de carga del acumulador durante el cual el acumulador se carga sin interrupción.

El ajuste **desc.** significa que no hay ninguna limitación temporal para el tiempo de carga del acumulador.

8.1.23 Ajuste del tiempo de bloqueo para la demanda de ACS

Nivel técnico especialista → Config. del sistema → Sistema → Tmpo bloqueo ACS

– Si hay una bomba de calor conectada, esta función le permite determinar el período durante el cual la sobrealimentación está bloqueada.

Si se ha alcanzado el tiempo máximo de carga del acumulador, pero todavía no se ha alcanzado la temperatura nominal del acumulador de agua caliente sanitaria conectado, se activa la función **Tmpo bloqueo ACS**.

8.1.24 Fijación del retardo de paro para la bomba de carga de ACS

Nivel técnico especialista → Config. del sistema → Sistema → T postf. bba carga

– Con esta función puede fijar el retardo de paro para la bomba de carga de agua caliente sanitaria. La elevada temperatura de impulsión de la caldera necesaria para la carga de agua caliente sanitaria queda aún ampliamente garantizada en el acumulador gracias al retardo en la parada de la bomba mientras que los circuitos de calefacción, especialmente el circuito del quemador, vuelven a activarse para la función de calefacción.

Cuando se alcanza la temperatura de agua caliente sanitaria (sobrealimentación) ajustada, el regulador desconecta el generador de calor. Se inicia entonces el retardo de paro para la bomba de carga del acumulador. Una vez transcurrido este tiempo de retardo, el regulador desconecta automáticamente la bomba de carga del acumulador.

8.1.25 Ajuste de la histéresis de sobrealimentación

Nivel técnico especialista → Config. del sistema → Sistema → Histér. carga acum.

– Si hay una bomba de calor conectada, esta función le permite ajustar la histéresis de sobrealimentación.

Ejemplo: si la temperatura deseada es de 55 °C y la diferencia de temperatura de sobrealimentación está ajustada a 10 K, la sobrealimentación comienza en cuanto la temperatura del acumulador ha descendido a 45 °C.

8.1.26 Fijación de la corrección para la carga del acumulador de agua caliente

Nivel técnico especialista → Config. del sistema → Sistema → Correc. carga acum.

– Cuando hay una bomba de calor conectada, esta función le permite determinar un valor de corrección de sonda (K) para la temperatura de agua caliente sanitaria ajustada. El acumulador de agua caliente sanitaria se carga entonces a la temperatura de ida resultante de la suma de la temperatura de agua caliente sanitaria ajustada y dicho valor de corrección.

8.1.27 Fijación del día para la función de protección antilegionela

Nivel técnico especialista → Config. del sistema → Sistema → Día antilegionela

– Esta función permite determinar si la función de protección antilegionela se llevará a cabo diariamente o solo un determinado día.

Cuando está activada la protección antilegionela, en el día o bloque de días ajustado se calientan el acumulador y los correspondientes conductos de agua caliente hasta una temperatura superior a 60 °C. Para ello se eleva el valor de la consigna de temperatura de ACS automáticamente a 70 °C (con una histéresis de 5 K). Se conecta la bomba de recirculación.

La función finaliza automáticamente cuando el sensor de temperatura del acumulador registra una temperatura > 60 °C durante más de 60 minutos o cuando hayan transcurrido 120 minutos (para evitar que la función se quede "colgada" cuando al mismo tiempo se abren tomas de agua).

Ajuste de fábrica = **desc.** significa que no se aplica la protección contra la legionela.

Si se han programado **Programar días fuera casa**, la función de protección antilegionela no estará activada durante esos días. La función se activa el primer día después de los **Programar días fuera casa** y entra en funcionamiento en el día de la semana o bloque de días determinado a la **Hora** (→ Página 10) ajustada.

Si en el sistema de calefacción está instalada una bomba de calor, el regulador activa la caldera adicional para la protección contra la legionela.

8.1.28 Fijación de la hora para la función de protección antilegionela

Nivel técnico especialista → Config. del sistema → Sistema → Horario antilegion.

– Con esta función puede fijar la hora para que se ejecute la protección antilegionela.

Al alcanzarse la hora y el día establecidos, la función se inicia automáticamente si no se han programado **Programar días fuera casa**.

8.1.29 Introducción de la fecha de mantenimiento

Nivel técnico especialista → Config. del sistema → Sistema → Fecha mantenim.

– Puede memorizar en el regulador una fecha (día, mes, año) para el siguiente mantenimiento regular.

Cuando se alcanza la fecha acordada para el mantenimiento, la pantalla básica muestra un mensaje de mantenimiento.

8.1.30 Ajuste de la corrección de sonda para el acumulador de inercia

Nivel técnico especialista → Config. del sistema → Sistema → Corr. acum.inerc. PV

– Cuando hay una bomba de calor conectada, esta función le permite determinar un valor de corrección de sonda (K) para el acumulador de inercia de los circuitos de calefacción.

El acumulador de inercia se carga a la temperatura de ida+el valor de corrección de sonda ajustado cuando, con la función **Ent. Multifunción**, está activada la entrada **PV**.

8.1.31 Secuencia de activación de la cascada, activación

Nivel técnico especialista → Config. del sistema → Sistema → Reversión de contrl

– Si el sistema incluye una cascada, puede usar la función de inversión de activación.

– **desc.**: el regulador controla el generador de calor siempre en la serie 1, 2, 3, ...
– **conec.**: la función sirve para utilizar el generador de calor de forma uniforme. El regulador clasifica el generador de calor una vez al día después del periodo de control. La calefacción adicional está excluida de la clasificación.

8.1.32 Secuencia de activación de la cascada, lectura

Nivel técnico especialista → Config. del sistema → Sistema → Secuencia de contrl

– Esta función le permite consultar en qué secuencia del regulador se controla el generador de calor. La calefacción adicional no se incluye en la secuencia de control, por lo que no aparece en la lista.

8.2 Configuración de las direcciones RED-3

8.2.1 Entradas y salidas, RED-3, configuración

Nivel técnico especialista → Config. del sistema → Config.RED-3, Dir.1 → Configuración

– Esta función permite configurar las entradas y salidas que pueden utilizarse y las funciones que se les pueden asignar.

Cada configuración dispone de un valor de ajuste unívoco que deberá introducir en la función **RED-3 Dir 1**. En el documento de esquemas del sistema Configuración del esquema del sistema (→ Página 9) puede consultar el valor de ajuste y la asignación de bornes del esquema del sistema seleccionado.

Conexión de los actuadores y sondas a **RED-3** (→ Página 28)

8.2.2 Salida multifunción, RED-3, configuración

Nivel técnico especialista → Config. del sistema → Config.RED-3, Dir.1 → MA RED-3

– Esta función permite ajustar la funcionalidad de la salida multifunción.

Conexión de los actuadores y sondas a **RED-3** (→ Página 28)

La función **MA RED-3** no aparece en la pantalla si la funcionalidad de la salida multifunción se ha definido mediante la configuración del sistema.

8.3 Configuración de las direcciones RED-5

8.3.1 Configuración de las entradas y salidas de RED-5

Nivel técnico especialista → Config. del sistema → Config.RED-5 → Configuración

– Esta función permite configurar las entradas y salidas que pueden utilizarse y las funciones que se les pueden asignar.

Cada configuración dispone de un valor de ajuste unívoco que deberá introducir en la función **Configuración**. En el documento de esquemas del sistema Configuración del esquema del sistema (→ Página 9) puede consultar el valor de ajuste y la asignación de bornes del esquema del sistema seleccionado.

Conexión de las sondas a **RED-5** (→ Página 28)

Conexión de los actuadores a **RED-5** (→ Página 28)

8.3.2 Configuración de la salida multifunción de RED-5

Nivel técnico especialista → Config. del sistema → Config.RED-5 → Configuración

– Esta función permite ajustar la funcionalidad de la salida multifunción.

Conexión de las sondas a **RED-5** (→ Página 28)

Conexión de los actuadores a **RED-5** (→ Página 28)

Tras haber ajustado en **RED-5** la configuración 3 (**Configuración**) no se puede ajustar **Reg df T**.

La función **MA RED-5** no aparece en la pantalla si la funcionalidad de la salida multifunción se ha definido mediante la configuración del sistema.

8.4 Módulo adicional

8.4.1 Configuración de la salida multifunción

Nivel técnico especialista → Config. del sistema → Módulo adicional → Salida multifunc. 2

– Puede utilizar la salida multifunción 2 para activar la bomba de recirculación, el deshumidificador o la bomba de protección contra las legionelas.

Según el diagrama del sistema seleccionado, la salida multifunción 2 tiene asignada una única función o puede ajustar una función de entre un total de dos o tres.

8.4.2 Ajuste de la potencia de salida de la caldera adicional

Nivel técnico especialista → Config. del sistema → Módulo adicional → Salida calef. adic.

– Si se ha conectado un **Genia Air**, se puede usar la función **Salida calef. adic.**. Esta función permite ajustar el nivel (máx. potencia de salida) al que la caldera adicional puede funcionar en caso de demanda de calor.

Puede operarse la caldera adicional a tres niveles distintos (potencias de salida).

8.4.3 Configuración de la entrada multifunción

Nivel técnico especialista → Config. del sistema → Módulo adicional → Ent. Multifunción

– Si hay una bomba de calor conectada, puede usarse la función **Ent. Multifunción**. Para ello, el regulador consulta la entrada de la bomba de calor.

La entrada en **Genia Air** es: ME

Si se produce una señal en la entrada de la bomba de calor, las funcionalidades disponibles son las siguientes.

no usado: el regulador no activa ninguna función. El regulador ignora la señal producida.

1xcircu.: el usuario ha pulsado la tecla para la circulación. El regulador activa la bomba de recirculación durante un breve período.

PV: la instalación fotovoltaica conectada genera un exceso de corriente que debe emplearse para la instalación de calefacción. El regulador activa la carga del acumulador de inercia en el circuito de calefacción. Para ello, el acumulador de inercia se seguirá cargando con la temperatura de ida y una desviación, véase Ajuste de la corrección de sonda para el acumulador de inercia (→ Página 10), hasta que vuelva a disminuir la señal en la entrada de la bomba de calor.

8.5 Circuito de agua caliente

8.5.1 Ajuste del acumulador

Nivel técnico especialista → Config. del sistema → Circuito ACS → Acumulador

– Esta función permite activar o desactivar un acumulador para el ACS.

Si hay conectado un acumulador a la instalación de calefacción, debe ajustarse siempre como activo.

8.5.2 Ajuste del modo de funcionamiento para el circuito de agua caliente sanitaria

Nivel técnico especialista → Config. del sistema → Circuito ACS → Modo funcion. ACS → desc.

Nivel técnico especialista → Config. del sistema → Circuito ACS → Modo funcion. ACS → Auto

Nivel técnico especialista → Config. del sistema → Circuito ACS → Modo funcion. ACS → Día

– Esta función permite ajustar el modo de funcionamiento para el circuito de agua caliente sanitaria.

En las instrucciones de funcionamiento del regulador encontrará una descripción detallada de la función **Modo de funcionam.**.

8.5.3 Ajuste de la temperatura nominal del acumulador (agua caliente sanitaria)

Nivel técnico especialista → Config. del sistema → Circuito ACS → Agua caliente sanit.

– Esta función permite determinar la temperatura nominal para un acumulador de agua caliente sanitaria conectado (**Agua caliente sanit.**). Ajuste la consigna de temperatura en el regulador justo para que la demanda de calor del usuario quede cubierta.

8.5.4 Visualizar la histéresis de temperatura del acumulador de agua caliente

Nivel técnico especialista → Config. del sistema → Circuito ACS → T.ª real acumulador

– Con esta función puede visualizar la temperatura del acumulador medida.

8.5.5 Lectura del estado de la bomba de carga de ACS

Nivel técnico especialista → Config. del sistema → Circuito ACS → Bomba carga acumul.

– Con esta función puede visualizar el estado de la bomba de carga del acumulador (**conec.**, **desc.**).

8.5.6 Lectura de la temperatura de ida nominal del circuito de agua caliente sanitaria

Nivel técnico especialista → Config. del sistema → Circuito ACS → T.ª de impulsión

– Con esta función puede visualizar la temperatura de ida nominal del circuito de agua caliente sanitaria.

8.5.7 Lectura del estado de la bomba recirculación

Nivel técnico especialista → Config. del sistema → Circuito ACS → Bomba recirculac.

– Con esta función puede visualizar el estado de la bomba de recirculación (**conectado**, **descon.**).

8.6 Acumulador de inercia

8.6.1 Lectura de la temperatura del acumulador superior en el acumulador de inercia

Nivel técnico especialista → Config. del sistema → Acumulador inercia → Temp. acum., super.

– Esta función le permite leer la temperatura real de la zona superior del acumulador de inercia.

8.6.2 Lectura de la temperatura del acumulador inferior en el acumulador de inercia

Nivel técnico especialista → Config. del sistema → Acumulador inercia → Temp. acum., infer.

– Esta función le permite leer la temperatura real de la zona inferior del acumulador de inercia.

8.7 C.CALEF. 1

El circuito de calefacción se puede emplear para diversas funcionalidades (circuito de calefacción, circuito de la piscina, circuito de valor fijo, etc.). La pantalla muestra únicamente aquellas funciones necesarias para utilizar el circuito de calefacción. En la vista general puede consultar aquellas funciones que puede ajustar o leer durante la configuración.

Funciones para el circuito de calefacción (→ Página 28)

8.7.1 Ajuste del tipo de circuito

Nivel técnico especialista → Config. del sistema → C.CALEF.1 → Tipo de circuito

– Esta función permite determinar la funcionalidad del circuito de calefacción.

El primer circuito de calefacción del sistema tiene el ajuste de fábrica **Calef.**. Todos los demás circuitos de calefacción tienen el ajuste de fábrica **inactivo** que puede requerir una activación por su parte.

inactivo: el circuito de calefacción no se utiliza.

Calef.: el circuito de calefacción se utiliza para calentar y está controlado por sonda exterior. En función del diagrama del sistema, el circuito de calefacción puede ser un circuito de mezcla o un circuito directo.

Piscina: el circuito de calefacción se utiliza como circuito de la piscina. Se puede conectar el regulador de la piscina externo a la entrada DEM1 a DEMx del **RED-3**. Si los bornes de la entrada están cortocircuitados, no existe demanda de calor. Si los bornes de la entrada están abiertos, existe demanda de calor.

Val. fijo: el circuito de calefacción se ajusta a dos valores fijos de temperatura de ida nominal. El circuito de calefacción puede alternar entre dos valores de temperatura de ida nominal.

En función del **Tipo de circuito** seleccionado, en la pantalla aparece una lista únicamente con las funciones correspondientes.

8.7.2 Lectura del estado de la bomba de calefacción

Nivel técnico especialista → Config. del sistema → C.CALEF.1 → Estado de la bomba

– Con esta función puede visualizar el estado actual (**conectado**, **descon.**) de la bomba de calefacción del circuito de calefacción.

8.7.3 Lectura del estado del mezclador del circuito de calefacción

Nivel técnico especialista → Config. del sistema → C.CALEF.2 → Estado mezcladora

– Esta función le permite consultar el estado actual (**Abierta**, **Cerrada**, **Parada**) de la válvula mezcladora de **C.CALEF.2**.

8.7.4 Ajuste de la sobreelevación de temperatura

Nivel técnico especialista → Config. del sistema → C.CALEF.1 → Sobreelevac. de Tª

– Esta función le permite ajustar la sobreelevación de temperatura. La sobreelevación de temperatura aumenta la temperatura nominal actual del circuito de calefacción en el valor ajustado.

En los circuitos de mezcla con mezcla fija, esta función permite que en el modo calefacción se pueda alcanzar la temperatura nominal aunque la mezcla fija haga descender fuertemente la temperatura del circuito de mezcla.

Esta función permite también un margen de regulación óptimo para el funcionamiento de la válvula mezcladora. El funcionamiento estable solo es posible si la válvula mezcladora se desplaza hasta el tope solo en pocas ocasiones. De esta forma se asegura una mayor calidad de regulación.

8.7.5 Lectura de la temperatura de ida nominal del circuito de calefacción

Nivel técnico especialista → Config. del sistema → C.CALEF.1 → T.ª de impulsión

– Con esta función puede visualizar la consigna de temperatura de ida del circuito de calefacción.

8.7.6 Lectura de la temperatura real

Nivel técnico especialista → Config. del sistema → C.CALEF.1 → Temperatura real

– Esta función le permite leer la temperatura real del circuito de calefacción.

8.7.7 Lectura del estado del circuito de calefacción

Nivel técnico especialista → Config. del sistema → C.CALEF.1 → Estado

– Esta función le permite consultar en qué modo de funcionamiento se encuentra el **C.CALEF.1**.

desc.: el circuito de calefacción no demanda energía.

Calefac. el circuito de calefacción se encuentra en modo calefacción.

Refrig.: el circuito de calefacción se encuentra en modo refrigeración.

ACS: el circuito de calefacción se encuentra en modo calefacción para el agua caliente sanitaria en el acumulador.

8.7.8 Ajuste del límite de temperatura para la desactivación del circuito de calefacción

Nivel técnico especialista → Config. del sistema → C.CALEF.1 → Limite desc. Tª ext.

– Esta función le permite ajustar el límite de temperatura. Si la temperatura exterior es superior al límite de desconexión ajustado, el regulador desactiva el modo calefacción.

8.7.9 Ajuste de la temperatura de ida nominal alta del circuito de la piscina o del circuito de valor fijo

Nivel técnico especialista → Config. del sistema → C.CALEF.1 → Tª ida nominal, alta

– Esta función permite ajustar la temperatura de ida nominal alta del circuito de la piscina o del circuito de valor fijo. La temperatura de ida nominal alta es válida en los períodos con el valor **cone.**.

Requisitos:

– En la función **Tipo de circuito** debe haber seleccionado el ajuste **Piscina** o **Val. fijo**.
– En la función **Progr. horaria calefacción** debe haber seleccionado el ajuste **cone.** para el período.

8.7.10 Ajuste de la temperatura de ida nominal baja del circuito de la piscina o del circuito de valor fijo

Nivel técnico especialista → Config. del sistema → C.CALEF.1 → Tª ida nominal, baja

– Esta función permite ajustar la temperatura de ida nominal baja del circuito de la piscina o del circuito de valor fijo. La temperatura de ida nominal baja es válida en los períodos con el valor **desc.**.

Requisitos:

– En la función **Tipo de circuito** debe haber seleccionado el ajuste **Piscina** o **Val. fijo**.

– En la función **Progr. horaria calefacción** debe haber seleccionado el ajuste **desc.** para el período.

8.7.11 Activación del aumento de la temperatura ambiente

Nivel técnico especialista → Config. del sistema → C.CALEF.1 → Control t.ª ambiente

– Con esta función se puede determinar si debe utilizarse el sensor de temperatura integrado en el regulador o en el aparato de control remoto.

Requisitos:

– Si hay un aparato de control remoto, este debe estar montado en la estancia.
– El regulador o, en su caso, el aparato de control remoto debe haberse asignado a la zona en la que está instalado el regulador o el aparato de control remoto en la función **Asignación de zona**. Si no realiza ninguna asignación de zona, la función **Control t.ª ambiente** no tendrá efecto.

Sin: el sensor de temperatura no se utiliza para la regulación.

Modulac.: el sensor de temperatura integrado mide la temperatura ambiente actual en la habitación de referencia. Este valor se compara con la consigna de temperatura ambiente y, en caso de diferencia, se efectúa una adaptación de la temperatura de impulsión mediante la denominada "Consigna de temperatura ambiente eficaz". Temperatura nominal interior eficaz = temperatura nominal interior ajustada + (temperatura nominal interior ajustada - temperatura ambiente medida). Para la regulación, en lugar de utilizar la temperatura nominal interior ajustada, se utiliza la temperatura nominal interior eficaz.

Termost.: como la función Aumento. No obstante, adicionalmente se desconecta la zona si la temperatura ambiente medida es + 3/16 K mayor que la temperatura nominal interior ajustada. Si la temperatura ambiente vuelve a descender + 2/16 K por debajo de la temperatura nominal interior ajustada, la zona vuelve a conectarse. La utilización del aumento de la temperatura ambiente junto con una elección cuidadosa de la curva de calefacción asegura una regulación óptima del sistema de calefacción.

8.7.12 Ajustar la curva de calefacción

Nivel técnico especialista → Config. del sistema → C.CALEF.1 → Curva de calefacc.

– Si el ajuste de la curva de calefacción no es suficiente para regular la temperatura ambiente de la vivienda según los deseos del usuario, puede cambiar el ajuste efectuado durante la instalación y adaptarlo a la curva de calefacción.

Si activa la función **curva calef. adaptat.**, deberá adaptar siempre el valor de la curva de calefacción a la estructura de las superficies de calentamiento .

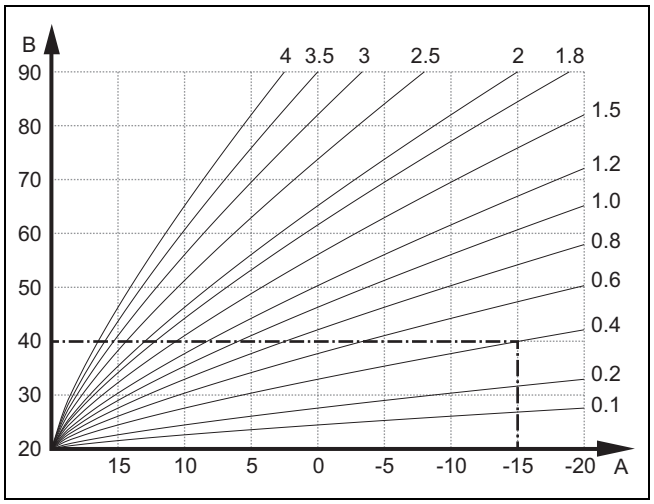

A Temperatura exterior °C
B Temperatura de ida nominal °C

La figura muestra las curvas de calefacción posibles desde 0,1 hasta 4,0 para una temperatura nominal interior de 20 °C. Cuando se selecciona, por ejemplo, la curva de calefacción 0,4, si la temperatura exterior es de -15 °C, la calefacción se regula a una temperatura de impulso de 40 °C.

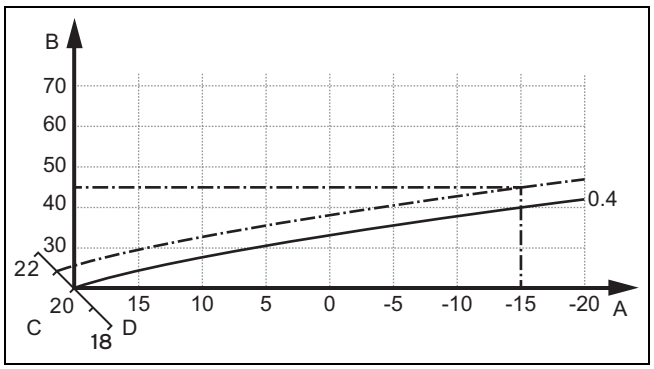

A Temperatura exterior °C
B Temperatura de ida nominal °C
C Temperatura nominal interior °C
D Eje a

Si se ha seleccionado la curva de calefacción 0,4 y la temperatura nominal interior especificada es de 21 °C, la curva de calefacción se desplaza tal y como se muestra en la figura. La curva de calefacción se desplaza en paralelo sobre el eje a, inclinado 45°, según el valor de la consigna de temperatura ambiente. Si la temperatura exterior es de −15 °C, la regulación ajusta una temperatura de ida de 45 °C.

8.7.13 Ajustar la temperatura mínima de ida para el circuito de calefacción

Nivel técnico especialista → Config. del sistema → C.CALEF.1 → Temperatura mínima

– Con esta función puede indicar un valor mínimo para la temperatura de ida de cada circuito de calefacción en el modo calefacción, valor del que no se debe descender durante la regulación. El regulador compara la temperatura de ida calculada con el valor ajustado para la temperatura mínima y, en caso de diferencia, la regula hasta el valor superior.

8.7.14 Ajuste de la temperatura de ida máxima del circuito de calefacción

Nivel técnico especialista → Config. del sistema → C.CALEF.1 → Temperat. máxima

– Con esta función puede indicar un valor máximo para la temperatura de ida en el modo calefacción para cada circuito de calefacción, valor que no deberá excederse durante la regulación. El regulador compara la temperatura de impulsión de la caldera calculada con el valor ajustado para la temperatura máxima y, en caso de diferencia, la regula hasta el valor inferior.

8.7.15 Activación de Refrig. posible

Nivel técnico especialista → Config. del sistema → C.CALEF.1 → Refrig. posible

– Si hay una bomba de calor conectada, puede activar la función **Refrigeración** para el circuito de calefacción.

8.7.16 Activación de la supervisión del punto de condensación

Nivel técnico especialista → Config. del sistema → C.CALEF.1 → Superv. pto. conden.

– Esta función permite activar la supervisión del punto de condensación.

Cuando la supervisión del punto de condensación está activada, el regulador compara el valor de ida mínimo nominal de refrigeración con el punto de condensación+corrección de sonda. El regulador selecciona siempre la temperatura más elevada para que no se pueda formar condensación.

8.7.17 Ajuste de la corrección de sonda del punto de condensación

Nivel técnico especialista → Config. del sistema → C.CALEF.1 → Correc. pto. conden.

– Esta función permite ajustar la corrección de sonda del punto de condensación.

La corrección de sonda es una cantidad que se suma al valor de punto de condensación por razones de seguridad. El regulador escoge para la temperatura de ida calculada el mayor valor de entre la temperatura de ida ajustada y el punto de descongelación + corrección de sonda.

8.7.18 Ajuste de la temperatura de fin de refrigeración

Nivel técnico especialista → Config. del sistema → C.CALEF.1 → Tª ext. fin refriger.

– Esta función le permite ajustar el límite de temperatura a partir del cual se desconecta la refrigeración. Si la temperatura exterior es inferior al límite de temperatura ajustado, el regulador detiene el modo refrigeración.

8.7.19 Ajuste de la consigna de caudal mínimo de refrigeración

Nivel técnico especialista → Config. del sistema → C.CALEF.1 → T.ª impul. mín. refr.

– Si está conectada una bomba de calor y está activada la función **Refrig. posible** para el circuito de calefacción, puede ajustar el valor nominal de ida mínimo para el modo de funcionamiento **Refrig. posible**.

El regulador ajusta el circuito de calefacción al mínimo valor nominal de ida de refrigeración, incluso aunque el usuario haya ajustado una temperatura para la refrigeración más baja.

8.7.20 Lectura de estado de la demanda de calor externa

Nivel técnico especialista → Config. del sistema → C.CALEF.1 → Est.deman. calor ext.

– Esta función le permite consultar en el estado de una entrada externa si existe demanda de calor.

Según la configuración del **RED-3**, hay una entrada externa para cada circuito de calefacción. En esta entrada externa se puede conectar, p. ej. un regulador externo de zonas.

8.7.21 Definición del comportamiento de regulación para la protección contra heladas

Nivel técnico especialista → Config. del sistema → C.CALEF.1 → Protección heladas

– Con esta función puede definir el comportamiento del regulador en modo automático para cada circuito de calefacción por separado. Ajuste de fábrica: **Eco**

Es posible seleccionar entre dos comportamientos de regulación, que se pueden adaptar además controlando la temperatura ambiente.

Si en la función **Control t.ª ambiente** ha ajustado el valor **Termost.**, la función **Protección heladas** no tendrá efecto. El regulador se ajusta siempre a la temperatura nominal interior de 5 °C.

– **Eco**: el modo de funcionamiento **Auto** y **desc.** está desconectado. En caso de haber un circuito de mezcla conectado, la bomba de calefacción está desconectada y la válvula mezcladora está cerrada. Se supervisa la temperatura exterior. Si la temperatura exterior desciende por debajo de los 4 °C, el regulador conecta la función de calefacción una vez transcurrido el tiempo de retardo de la protección antihielo. La bomba de calefacción está activada. Con un circuito de mezcla conectado, están activadas la bomba de calefacción y la válvula mezcladora. El regulador regula la temperatura nominal interior a la temperatura ajustada **Noche**. Aunque la función de calefacción esté conectada, el generador de calor solo se activará en caso de demanda. La función de calefacción permanece conectada hasta que la temperatura exterior asciende por encima de los 4 °C; después, el regulador vuelve a desconectar la función de calefacción pero la supervisión de la temperatura exterior permanece activa.
– **Noche**: la función de calefacción está conectada y la temperatura nominal interior se ajusta y regula a la temperatura ajustada **Noche**.

8.8 ZONA1

8.8.1 Desactivación de zona

Nivel técnico especialista → Config. del sistema → ZONA1 → Zona activada

– Esta función permite desactivar una zona que no necesite.

Todas las zonas disponibles aparecen en la pantalla si los circuitos de calefacción disponibles están activados en la función **Tipo de circuito**.

Ajuste del tipo de circuito (→ Página 12)

8.8.2 Cambio del nombre de zona

Nivel técnico especialista → Config. del sistema → ZONA1 → Nombre zona

– El nombre de zona especificado de fábrica se puede modificar según se desee. La denominación se ha limitado a 10 dígitos.

8.8.3 Asignación de zona

Nivel técnico especialista → Config. del sistema → ZONA1 → Asignación de zona

– Con esta función se asigna a la zona seleccionada el aparato (regulador o aparato de control remoto que está instalado allí. El regulador emplea de forma adicional la sonda de temperatura de ambiente del aparato asignado.

Cuando se asigna un aparato de control remoto, el aparato de control remoto emplea todos los valores de la zona asignada.

Si no realiza ninguna asignación de zona, la función **Control t.ª ambiente** no tendrá efecto.

8.8.4 Lectura de la temperatura ambiente

Nivel técnico especialista → Config. del sistema → ZONA1 → T.ª ambiente

– Si el regulador está asignado a una zona, puede consultar la temperatura ambiente actual.

El regulador incluye una sonda de temperatura que registra la temperatura ambiente.

8.8.5 Lectura del estado de la válvula de zona

Nivel técnico especialista → Config. del sistema → ZONA1 → Estado válvula zona

– Esta función le permite consultar el estado actual de la válvula de zona (**abierta**, **cerrada**).

8.8.6 Ajustar temperatura Noche

Nivel técnico especialista → Config. del sistema → ZONA1 → Tª de noche

– Esta función permite ajustar la temperatura de noche deseada para la zona.

La temperatura Noche es la temperatura a la que debe descender la calefacción durante periodos de menos demanda de calor (p. ej. por la noche).

8.9 Generador calor 1, Bomba de calor 1 o Mód. adic. bba calor

8.9.1 Lectura de estado

Nivel técnico especialista → Config. del sistema → Generador calor 1 → Temp. ida act.

Nivel técnico especialista → Config. del sistema → Bomba de calor 1 → Temp. ida act.

Nivel técnico especialista → Config. del sistema → Mód. adic. bba calor → Temp. ida act.

– Esta función le permite consultar la demanda del regulador al generador de calor, la bomba de calor o el módulo adicional de esta.

Espera: el regulador no demanda energía.

Calefac.: el regulador demanda energía para el modo calefacción.

Refrig.: el regulador demanda energía para la refrigeración.

ACS: el regulador demanda energía para la producción de agua caliente sanitaria.

8.9.2 Visualizar la histéresis de temperatura de ida de la caldera

Nivel técnico especialista → Config. del sistema → Generador calor 1 → Estado

Nivel técnico especialista → Config. del sistema → Mód. adic. bba calor → Estado

Nivel técnico especialista → Config. del sistema → Generador calor 1 → Temp. ida act.

– Esta función permite consultar la temperatura real de ida del generador de calor, de la bomba de calor o del módulo adicional de esta.

8.10 Circuito solar

8.10.1 Lectura de la temperatura del captador

Nivel técnico especialista → Config. del sistema → Circuito solar → T.ª del colector

– Con esta función se puede consultar la temperatura registrada por la sonda del captador.

8.10.2 Lectura del estado de la bomba solar

Nivel técnico especialista → Config. del sistema → Circuito solar → Estado bomba solar

– Con esta función puede visualizar el estado actual de la bomba solar (**conectado**, **descon.**).

8.10.3 Lectura del tiempo de funcionamiento de la bomba solar

Nivel técnico especialista → Config. del sistema → Circuito solar → T. func. bomba solar

– Esta función le permite consultar las horas de servicio de la bomba solar medidas desde la puesta en marcha o desde el último restablecimiento de valores.

8.10.4 Restauración del tiempo de funcionamiento de la bomba solar

Nivel técnico especialista → Config. del sistema → Circuito solar → Restaur. tmpo func.

– Esta función le permite poner a cero las horas de servicio acumuladas de la bomba solar.

8.10.5 Lectura del valor de la sonda de producción solar

Nivel técnico especialista → Config. del sistema → Circuito solar → Sonda prod. solar

– Esta función permite consultar el valor actual de la sonda de producción solar.

8.10.6 Ajuste del caudal del circuito solar

Nivel técnico especialista → Config. del sistema → Circuito solar → Caudal solar

– Esta función le permite introducir el valor del flujo volumétrico. Este valor sirve para calcular la producción solar.

Cuando en un sistema está instalado un **GHS 70**, **GHS 70** indica el valor del flujo volumétrico. El regulador ignora el valor introducido en esta función.

8.10.7 Activación de Kick bomba solar

Nivel técnico especialista → Config. del sistema → Circuito solar → Kick bomba solar

– Con esta función puede activar un funcionamiento adicional de la bomba solar para acelerar el registro de la temperatura del captador.

Debido al tipo de construcción, puede darse en algunos captadores un retardo al detectar el valor de medición para el registro de temperatura. Con la función **Kick bomba solar** se puede acortar ese tiempo de retardo. Cuando la función está activada, la bomba solar se conecta durante 15 s (kick bomba solar) si la temperatura de la sonda del captador ha aumentado 2 K/hora. De esta forma el líquido solar calentado alcanza antes el punto de medición.

8.10.8 Ajuste de la protección del circuito solar

Nivel técnico especialista → Config. del sistema → Circuito solar → Protec. Circ.. solar

– Con esta función puede fijar un límite de temperatura para la temperatura del captador determinada en el circuito solar.

Si la energía del calor solar sobrepasa la demanda de calor actual (p. ej., todos los acumuladores se encuentran cargados al máximo), la temperatura en el campo del captador puede aumentar considerablemente. Si se excede la temperatura de protección ajustada de la sonda del captador, se desconecta la bomba solar para proteger el circuito solar (bomba, válvulas, etc.) de un sobrecalentamiento. Después de enfriarse (histéresis 35 K), la bomba solar vuelve a conectarse.

8.10.9 Ajuste de la temperatura mínima del colector

Nivel técnico especialista → Config. del sistema → Circuito solar → Temp. colector mín.

– Esta función le permite ajustar la temperatura mínima del colector.

Fijación del diferencial de conexión para la carga solar (→ Página 17)

8.10.10 Ajuste del tiempo de purga del circuito solar

Nivel técnico especialista → Config. del sistema → Circuito solar → Tiempo de purga

– Esta función permite el purgado del circuito solar.

El regulador finaliza esta función cuando ha concluido el tiempo de purga especificado, cuando está activa la función de protección del circuito solar o cuando se ha superado la temperatura máxima del acumulador.

8.10.11 Lectura del caudal actual GHS 70

Nivel técnico especialista → Config. del sistema → Circuito solar → Caudal act.

– Esta función le permite leer el caudal medido (flujo volumétrico) del **GHS 70**.

8.11 Acumulador solar 1

8.11.1 Fijación del diferencial de conexión para la carga solar

Nivel técnico especialista → Config. del sistema → Acumulador solar → Diferencial conex.

– Con esta función puede fijar un valor diferencial para el inicio de la carga solar. La diferencia de temperatura se mide entre la sonda de temperatura del acumulador inferior y la sonda del captador.

Si la diferencia de temperatura supera el valor diferencial ajustado y la temperatura mínima del colector, el regulador conecta la bomba solar. El acumulador solar se carga. El valor diferencial se puede fijar por separado para dos acumuladores solares conectados.

8.11.2 Fijación del diferencial de desconexión para la carga solar

Nivel técnico especialista → Config. del sistema → Acumulador solar → Diferencial descon.

– Con esta función puede fijar un valor diferencial para la detención de la carga solar. La diferencia de temperatura se mide entre la sonda de temperatura del acumulador inferior y la sonda del captador.

Si la diferencia de temperatura es inferior al valor diferencial ajustado, el regulador desconecta la bomba solar. El acumulador solar deja de cargarse. El valor diferencial de desconexión debe ser como mínimo 1 K inferior al valor diferencial de conexión ajustado.

8.11.3 Fijación de la temperatura máxima para el acumulador solar

Nivel técnico especialista → Config. del sistema → Acumulador solar → Temperatura máx.

– Con esta función puede ajustar un valor máximo como límite para la temperatura del acumulador solar para lograr la mayor producción posible del calentamiento solar y garantizar también una protección contra la acumulación de cal.

Si se excede la temperatura máxima ajustada en la sonda de temperatura del acumulador inferior, el regulador desconecta la bomba solar. La carga solar vuelve a conectarse cuando la temperatura de la sonda de temperatura del acumulador inferior ha descendido entre 1,5 K y 9 K por debajo

de la temperatura máxima. La temperatura máxima ajustada no debe superar la temperatura máxima admisible del agua del acumulador utilizado.

8.11.4 Lectura del valor de la sonda de temperatura del acumulador inferior

Nivel técnico especialista → Config. del sistema → Acumulador solar → Temp. acum., abajo

– Esta función permite consultar el valor de medición actual de la sonda de temperatura del acumulador inferior.

8.12 2.ª regulación por diferencia de temperatura

8.12.1 Determinación de la diferencia de conexión de la segunda regulación de la diferencia de temperatura

Nivel técnico especialista → Config. del sistema → Regul. difer. Temper → Diferencial conex.

– Esta función le permite determinar el valor diferencial para iniciar una regulación de la diferencia de temperatura, como por ejemplo el apoyo a la calefacción solar.

Si la diferencia entre la sonda de diferencia de temperatura 1 y la sonda de diferencia de temperatura 2 supera la diferencia de conexión especificada y la temperatura mínima de la sonda de diferencia de temperatura 1, el regulador regula la salida de diferencia de temperatura. Se inicia la regulación de la diferencia de temperatura.

8.12.2 Determinación de la diferencia de desconexión de la segunda regulación de la diferencia de temperatura

Nivel técnico especialista → Config. del sistema → Regul. difer. Temper → Diferencial descon.

– Esta función le permite determinar el valor diferencial para detener una regulación de la diferencia de temperatura, como por ejemplo el apoyo a la calefacción solar.

Si la diferencia entre la sonda de diferencia de temperatura 1 y la sonda de diferencia de temperatura 2 no alcanza la diferencia de desconexión especificada o bien supera la temperatura máxima de la sonda de diferencia de temperatura 2, el regulador regula la salida de diferencia de temperatura. La regulación de la diferencia de temperatura se detiene.

8.12.3 Ajuste de la temperatura mínima

Nivel técnico especialista → Config. del sistema → Regul. difer. Temper → Temperatura mínima

– Esta función le permite ajustar la temperatura mínima para iniciar la regulación de la diferencia de temperatura.

Determinación de la diferencia de conexión de la segunda regulación de la diferencia de temperatura (→ Página 18)

8.12.4 Ajuste de la temperatura máxima

Nivel técnico especialista → Config. del sistema → Regul. difer. Temper → Temperatura máx.

– Esta función le permite ajustar la temperatura máxima para detener la regulación de la diferencia de temperatura.

Determinación de la diferencia de desconexión de la segunda regulación de la diferencia de temperatura (→ Página 18)

8.12.5 Lectura del valor de la sonda de diferencia de temperatura 1

Nivel técnico especialista → Config. del sistema → Regul. difer. Temper → Sonda TD1

– Esta función permite consultar el valor de medición actual de la sonda de diferencia de temperatura 1 (TD1).

8.12.6 Lectura del valor de la sonda de diferencia de temperatura 2

Nivel técnico especialista → Config. del sistema → Regul. difer. Temper → Sonda TD2

– Esta función le permite consultar el valor de medición actual de la sonda de diferencia de temperatura 2 (TD2).

8.12.7 Lectura del estado de la regulación de la diferencia de temperatura

Nivel técnico especialista → Config. del sistema → Regul. difer. Temper → Salida DT

– Con esta función puede visualizar el estado de la regulación de la diferencia de temperatura.

8.13 Selección del módulo de ampliación para el test de sondas / actuadores

Nivel técnico especialista → Prue. sond./actuad. → Módulo

– Con esta función puede seleccionar para el test de sondas y actuadores un módulo de ampliación conectado. El regulador hace un listado de los actuadores y sondas del módulo de ampliación seleccionado. Si se confirma la selección de un actuador con **OK**, el regulador activa el relé. La función del actuador se puede verificar. Solo se encuentra activo el actuador activado, todos los demás actuadores están mientras tanto "desactivados".

Por ejemplo, puede iniciar una válvula mezcladora en dirección ABIERTA y comprobar si el sentido de conexión de la válvula mezcladora es correcto, o activar una bomba y verificar si la bomba arranca. Si selecciona una sonda, el regulador muestra el valor de medición de la sonda seleccionada. Lea los valores de medición para el componente seleccionado y verifique si cada uno de las sondas proporciona el valor esperado (temperatura, presión, flujo...).

9 Mensajes de error y averías

9.1 Mensajes de error

Si se produce un error en la instalación de calefacción, la pantalla básica muestra un mensaje de error.

Al pulsar la tecla OK, aparece el mensaje de error actual. Si hay varios mensajes de error, solo se mostrará un mensaje de error.

Indicación
No todos los mensajes de error incluidos en la vista general se muestran automáticamente en la pantalla.

Mensajes de error (→ anexo E.1)

9.2 Mensajes de mantenimiento

Cuando se alcanza la fecha acordada para el mantenimiento, la pantalla básica muestra un mensaje de mantenimiento.

Al pulsar la tecla OK, aparece el mensaje de mantenimiento actual. Si hay varios mensajes de mantenimiento, solo se mostrará un mensaje de mantenimiento.

Averías (→ anexo E.2)

10 Puesta fuera de servicio

10.1 Sustitución del producto

1. Ponga la instalación de calefacción fuera de servicio si va a sustituir el producto.
2. Ponga fuera de servicio el generador de calor de la forma descrita en las instrucciones de instalación del mismo.

10.1.1 Desmontaje de la pared

1. Introduzca el destornillador en la ranura del soporte de pared.
2. Extraiga el regulador del soporte mural haciendo palanca con cuidado.
3. Desconecte el cable eBUS de la regleta de clavijas del regulador y de la regleta de bornes del generador de calor.
4. Desatornille el soporte de pared de la pared.

11 Servicio de Asistencia Técnica

Saunier Duval dispone de una amplia y completa red de Servicios Técnicos Oficiales distribuidos en toda la geografía española que aseguran la atención de todos los productos Saunier Duval siempre que lo necesite.

Además, los Servicios Técnicos Oficiales de Saunier Duval son mucho más:

- Perfectos conocedores de nuestros productos, entrenados continuamente para resolver las incidencias en nuestros aparatos con la máxima eficiencia.
- Gestores de la garantía de su producto.
- Garantes de piezas originales.
- Consejeros energéticos: le ayudan a regular su aparato de manera óptima, buscando el máximo rendimiento y el mayor ahorro en el consumo de gas.
- Cuidadores dedicados a mantener su caldera y alargar la vida de la misma, para que usted cuente siempre con el confort en su hogar y con la tranquilidad de saber que su caldera funciona correctamente.
- Cumplidores de la Ley. Le hacemos la revisión obligatoria con análisis de combustión y ponemos a su disposición el Libro Registro de Mantenimiento de su caldera.

Por su seguridad, exija siempre la correspondiente acreditación que Saunier Duval proporciona a cada técnico al personarse en su domicilio.

Localice su Servicio Técnico Oficial en el teléfono 902 12 22 02 o en nuestra web www.saunierduval.es

12 Datos técnicos

12.1 Datos técnicos

Tensión de servicio máxima	24 V
Consumo de corriente	< 50 mA
Sección de cables de suministro	0,75 … 1,5 mm²
Tipo de protección	IP 20
Clase de protección	III
Temperatura ambiente máxima permitida	0 … 60 °C
humedad atmosférica actual	20 … 95 %
Altura	97 mm
Longitud	147 mm
Profundidad	27 mm

12.2 Resistencias de la sonda

Temperatura (°C)	Resistencia (ohmios)
-25	2167
-20	2076
-15	1976
-10	1862
-5	1745
0	1619
5	1494
10	1387
15	1246
20	1128
25	1020
30	920
35	831
40	740

Anexo

A Vista general de las opciones de ajuste

A.1 Asistente de instalación

Ajuste	Valores		Paso, selección	Ajustes de fábrica
	Mín.	Máx.		
Idioma			Idiomas seleccionables	Englisch
Fecha	01.01.01	31.12.99	Día.mes.año	
Hora	00:00	23:59	00:01	
Diagrama del sistema	1	16	1	1
Config. RED-3, Dir. 1	1	12	1	1
Config. RED-5	1	11	1	3
Instalación completa[1)]				
1) Con la tecla OK se accede a la **Configuración del sistema** del nivel del especialista.				

A.2 Nivel profesional autorizado

Nivel de ajuste	Valores		Unidad	Paso, selección	Ajustes de fábrica
	Mín.	Máx.			
Nivel técnico especialista → Config. del sistema → Sistema					
Estado del sistema	Valor actual				
Retardo antihielo	0	12	h	1	4
Módulos de control	Mostrar			Versión de software	
Curva calef. adapt.				**Sí**, **No**	**No**
Humedad aire actual	Valor actual		%		
Pto. condens. actual	Valor actual		°C		
Gestor híbrido				**Pt.Triv.**, **Pt.Biv.**	**Pt.Biv.**
Refrig. automática				**Sí**, **No**	**No**
Promedio Tª ext.	Valor actual		°C		
Pto. bival. calefacc.	-30	20	°C	1	0
Punto alternativo	**desc.**, -20	40	°C	1	**desc.**
Pto. bival. para ACS	-20	20	°C	1	-7
Tipo caldera adic.				**Condens.**, **No cond.**, **Eléctr.**	**Condens.**
Tª modo emergencia	20	80	°C	1	25
Sumin. eléc. desact.				**BC**, **CA**, **BC+CA**, **Calef.**, **Refrig.**, **Cal/refr**	**BC**
Caldera adic. para				**inactiva**, **Calef.**, **ACS**, **ACS+Cal**	**ACS+Cal**
Tª ext. inicio refr.	10	30	°C	1	21
Tª de ida sistema	Valor actual		°C		
Diagrama sistema	1	16		1	1
Carga paral. acum.				**desc.**, **conec.**	**desc.**
Tmpo máx.carga acu.	**desc.**, 20	120	min	5	45
Tmpo bloqueo ACS	0	120	min	5	30
T postf. bba carga	0	10	min	1	5
Histér. carga acum.	3	20	K	0,5	5
Correc. carga acum.	0	40	K	1	25
Día antilegionela				**desc.**, **Lu**, **Ma**, **Mi**, **Ju**, **Vi**, **Sá**, **Do**, **Lu-Do**	**desc.**
Horario antilegion.	00:00	23:50	h:min	00:10	04:00
Fecha mantenim.	01.01.01	31.12.99	dd.mm.aa	Día.mes.año	01.01.15
Corr. acum.inerc. PV	0	15	K	1	10

Nivel de ajuste	Valores		Unidad	Paso, selección	Ajustes de fábrica
	Mín.	Máx.			
Reversión de contrl				**desc.**, **conec.**	**desc.**
Secuencia de contrl	secuencia actual del generador de calor sin calefacción adicional				
Nivel técnico especialista → Config. del sistema → Config.RED-3, Dir.1					
Configuración	1	12		1	1
MA RED-3				**Sin func.**, **Bba carg**, **Bba circ.**, **Señ.refr.**, **Bba leg.**, **Bba CC**	**Sin func.**
Nivel técnico especialista → Config. del sistema → Config.RED-5					
Configuración	1	11		1	3
MA RED-5				**Sin func.**, **Bba carg**, **Bba circ.**, **Señ.refr.**, **Bba leg.**, **Reg df T**	**Sin func.**
Nivel técnico especialista → Config. del sistema → Módulo adicional					
Salida multifunc. 2				**Bba circ.**, **Deshumi.**, **Zona**, **Bba leg.**	**Bba circ.**
Salida calef. adic.				**desc.**, **Nivel 1** hasta **Nivel 3**	**Nivel 3**
Ent. Multifunción				**no usado**, **1xcircu.**, **PV**	**1xcircu.**
Nivel técnico especialista → Config. del sistema → Circuito ACS					
Acumulador				**activoinactivo**	**activo**
Modo funcion. ACS				**desc.**, **Auto**, **Día**	**Auto**
Agua caliente sanit.	35	70	°C	1	60
T.ª real acumulador	Valor actual		°C		
Bomba carga acumul.	Valor actual			**desc.**, **conec.**	
T.ª de impulsión	Valor actual		°C		
Bomba recirculac.	Valor actual			**desc.**, **conec.**	
Nivel técnico especialista → Config. del sistema → Acumulador inercia					
Temp. acum., super.	Valor actual		°C		
Temp. acum., infer.	Valor actual		°C		
Nivel técnico especialista → Config. del sistema → C.CALEF. 1					
Tipo de circuito				**inactivo**, **Calef.**, **Val. fijo**, **Piscina**	**Calef.**
Estado de la bomba	Valor actual			**desc.**, **conec.**	
Estado mezcladora	Valor actual			**Abierta**, **Parada**, **Cerrada**	
Sobreelevac. de Tª	0	30	K	1	0
T.ª de impulsión	Valor actual		°C		
Temperatura real	Valor actual		°C		
Estado	Valor actual			**desc.**, **Calefac.**, **Refrig.**, **ACS**	
Limite desc. Tª ext.	10	99	°C	1	21
Control t.ª ambiente				**Sin**, **Modulac.**, **Termost.**	**Sin**
Curva de calefacc.	0,1	4,0		0,05	1,2
Temperatura mínima	15	90	°C	1	15
Temperat. máxima	15	90	°C	1	90
Refrig. posible				**Sí**, **No**	**No**
Superv. pto. conden.				**Sí**, **No**	**Sí**
Correc. pto. conden.	-10	10	K	1	2

Nivel de ajuste	Valores		Unidad	Paso, selección	Ajustes de fábrica
	Mín.	Máx.			
Tª ext. fin refriger.	4	25	°C	1	4
T.ª impul. mín. refr.	7	24	°C	1	20
Est.deman. calor ext.	Valor actual			**desc.**, **conec.**	
Protección heladas				**Eco**, **Noche**	**Eco**
Tª ida nominal, alta	5	90	°C	1	65
Tª ida nominal, baja	0	90	°C	1	65
Nivel técnico especialista → Config. del sistema → ZONA1					
Zona activada				**Sí**, **No**	
Introd. nombre zona			Letra, cifra	A a Z, 0 a 9, espacio en blanco	**ZONA1**
Asignación de zona				**sin**, **Reg.sist.**, **Ap.ctr.r1** hasta **Ap.ctr.r3**	**sin**
T.ª ambiente	Valor actual		°C		
Estado válvula zona	Valor actual			**cerrada**, **abierta**	
Tª de noche	5	30	°C	0,5	15
Nivel técnico especialista → Config. del sistema → Generador calor 1 **Nivel técnico especialista → Config. del sistema → Bomba de calor 1** **Nivel técnico especialista → Config. del sistema → Mód. adic. bba calor**					
Estado	Valor actual			**Espera**, **Calefac.**, **Refrig.**, **ACS**	
Temp. ida act.	Valor actual		°C		
Nivel técnico especialista → Config. del sistema → Circuito solar					
T.ª del colector	Valor actual		°C		
Estado bomba solar	Valor actual			**descon.**, **conec.**	
T. func. bomba solar	Valor actual		h		
Restaur. tmpo func.				**No**, **Sí**	**No**
Sonda prod. solar	Valor actual		°C		
Caudal solar	0,0	165,0	l/min	0,1	
Kick bomba solar				**descon.**, **conec.**	**descon.**
Protec. Circ.. solar	110	150	°C	1	130
Temp. colector mín.	0	99	°C	1	20
Tiempo de purga	0	600	min	10	
Caudal act.	0,0	165,0	l/min	0,1	
Nivel técnico especialista → Config. del sistema → Acumulador solar					
Diferencial conex.	2	25	K	1	12
Diferencial descon.	1	20	K	1	5
Temperatura máx.	0	99	°C	1	75
Temp. acum., abajo	Valor actual		°C		
Nivel técnico especialista → Config. del sistema → Regul. difer. Temper					
Diferencial conex.	1	20	K	1	5
Diferencial descon.	1	20	K	1	5
Temperatura mínima	0	99	°C	1	0
Temperatura máx.	0	99	°C	1	99
Sonda TD1	Valor actual		°C		
Sonda TD2	Valor actual		°C		
Salida DT				**descon.**, **conec.**	**descon.**

Nivel de ajuste	Valores		Unidad	Paso, selección	Ajustes de fábrica
	Mín.	Máx.			
Nivel técnico especialista → Prueba: sondas, actuadores					
Módulo				**Sin mód.**, **RED-3,1**, **RED-5**	**Sin mód.**
Actuador				**Sin actu.**, **R1** hasta **R10**	
Sonda				**Sin son.**, **S1** hasta **S10**	

B Valores de ajuste para esquema del sistema, RED-3 y RED-5

Los esquemas de sistema y los correspondientes esquemas de conexiones se encuentran en el documento de esquemas de sistema.

B.1 Aparato de condensación de gas (eBUS)

Acumulador	Equipamiento	Circuitos de calefacción	Valor de ajuste para		
			Esquema del sistema	RED-3	RED-5
Acumulador de agua caliente sanitaria monovalente o acumulador combinado	Sobrealimentación mediante aparato de condensación	1 directo	1		
Acumulador de agua caliente sanitaria monovalente o acumulador combinado	Sobrealimentación mediante aparato de condensación Compensador hidráulico solo para circuitos de calefacción	1 directo 1 mixto	1	1	
Acumulador de agua caliente sanitaria monovalente o acumulador combinado	Sobrealimentación mediante aparato de condensación Compensador hidráulico solo para circuitos de calefacción	2 mixto	1	5	
Acumulador de agua caliente sanitaria monovalente o acumulador combinado	Sobrealimentación mediante aparato de condensación Compensador hidráulico solo para circuitos de calefacción	3 mixto	1		3
Acumulador de agua caliente sanitaria monovalente o acumulador combinado	Compensador hidráulico para circuitos de calefacción y acumulador de agua caliente sanitaria	1 directo 1 mixto	2	1	
Acumulador de agua caliente sanitaria monovalente o acumulador combinado	Compensador hidráulico para circuitos de calefacción y acumulador de agua caliente sanitaria	3 mixto	2		2

B.2 Aparato de condensación de gas (eBUS) y apoyo solar para agua caliente sanitaria

Acumulador	Equipamiento	Circuitos de calefacción	Valor de ajuste para		
			Esquema del sistema	RED-3	RED-5
Acumulador de agua caliente sanitaria bivalente	Sobrealimentación mediante aparato de condensación y energía solar térmica	1 directo	1	6	
Acumulador de agua caliente sanitaria bivalente	Sobrealimentación mediante aparato de condensación y energía solar térmica	3 mixto	1		2

B.3 GeniaAir

Acumulador	Equipamiento	Circuitos de calefacción	Valor de ajuste para		
			Esquema del sistema	RED-3	RED-5
Acumulador de agua caliente sanitaria monovalente para bomba de calor		1 directo	8		
Acumulador de agua caliente sanitaria monovalente para bomba de calor		1 directo 1 mixto	8	1	
Acumulador de agua caliente sanitaria monovalente para bomba de calor		1 mixto 1 PV	8	1	
Acumulador de agua caliente sanitaria monovalente para bomba de calor		2 mixto	8	5	
Acumulador de agua caliente sanitaria monovalente para bomba de calor	Acumulador de inercia solo para circuitos de calefacción	3 mixto	8		3

B.4 GeniaAir y acumulador de agua caliente sanitaria detrás del compensador hidráulico

Acumulador	Equipamiento	Circuitos de calefacción	Valor de ajuste para		
			Esquema del sistema	RED-3	RED-5
Acumulador de agua caliente sanitaria monovalente para bomba de calor	Compensador hidráulico para el circuito de calefacción y el acumulador	1 directo 1 mixto	16	1	
Acumulador de agua caliente sanitaria monovalente para bomba de calor	Compensador hidráulico para el circuito de calefacción y el acumulador	3 mixto	16		3

B.5 GeniaAir y apoyo solar para agua caliente sanitaria

Acumulador	Equipamiento	Circuitos de calefacción	Valor de ajuste para		
			Esquema del sistema	RED-3	RED-5
Acumulador de agua caliente sanitaria bivalente para bomba de calor	Sobrealimentación mediante aparato de condensación y energía solar térmica	1 directo	8	6	
Acumulador de agua caliente sanitaria bivalente para bomba de calor	Sobrealimentación mediante aparato de condensación y energía solar térmica	3 mixto	8		2

B.6 GeniaAir con separación del sistema

Acumulador	Equipamiento	Circuitos de calefacción	Valor de ajuste para		
			Esquema del sistema	RED-3	RED-5
Acumulador de agua caliente sanitaria monovalente para bomba de calor	Módulo de intercambiador de calor para bomba de calor	1 directo	10		
Acumulador de agua caliente sanitaria monovalente para bomba de calor	Módulo de intercambiador de calor para bomba de calor	1 directo 1 mixto	10	1	
Acumulador de agua caliente sanitaria monovalente para bomba de calor	Módulo de intercambiador de calor para bomba de calor	2 mixto	10	5	
Acumulador de agua caliente sanitaria monovalente para bomba de calor	Módulo de intercambiador de calor para bomba de calor	3 mixto	10		3

B.7 GeniaAir con caldera adicional y separación del sistema

Acumulador	Equipamiento	Circuitos de calefacción	Valor de ajuste para		
			Esquema del sistema	RED-3	RED-5
Acumulador de agua caliente sanitaria monovalente para bomba de calor	Módulo de intercambiador de calor para bomba de calor	1 directo	11		
Acumulador de agua caliente sanitaria monovalente para bomba de calor	Módulo de intercambiador de calor para bomba de calor	1 directo 1 mixto	11	1	
Acumulador de agua caliente sanitaria monovalente para bomba de calor	Módulo de intercambiador de calor para bomba de calor	2 mixto	11	5	
Acumulador de agua caliente sanitaria monovalente para bomba de calor	Módulo de intercambiador de calor para bomba de calor	3 mixto	11		3

B.8 GeniaAir con separación del sistema y apoyo solar para agua caliente sanitaria

Acumulador	Equipamiento	Circuitos de calefacción	Valor de ajuste para		
			Esquema del sistema	RED-3	RED-5
Acumulador de agua caliente sanitaria bivalente para bomba de calor	Sobrealimentación mediante bomba de calor y energía solar térmica Módulo de intercambiador de calor para bomba de calor	1 directo	11	6	
Acumulador de agua caliente sanitaria bivalente para bomba de calor	Sobrealimentación mediante bomba de calor y energía solar térmica Módulo de intercambiador de calor para bomba de calor	3 mixto	11		2

B.9 GeniaAir, producción de agua caliente sanitaria mediante el aparato de condensación de gas (eBUS)

Acumulador	Equipamiento	Circuitos de calefacción	Valor de ajuste para		
			Esquema del sistema	RED-3	RED-5
Acumulador de agua caliente sanitaria monovalente o acumulador combinado	Sobrealimentación mediante aparato de condensación Módulo hidráulico	1 directo 1 mixto	9	1	
Acumulador de agua caliente sanitaria monovalente o acumulador combinado	Sobrealimentación mediante aparato de condensación Módulo hidráulico	2 mixto	9	5	
Acumulador de agua caliente sanitaria monovalente o acumulador combinado	Sobrealimentación mediante aparato de condensación Módulo hidráulico	3 mixto	9		3

B.10 GeniaAir, con separación del sistema, producción de agua caliente sanitaria mediante el aparato de condensación de gas (eBUS)

Acumulador	Equipamiento	Circuitos de calefacción	Valor de ajuste para		
			Esquema del sistema	RED-3	RED-5
Acumulador de agua caliente sanitaria monovalente para bomba de calor	Sobrealimentación mediante aparato de condensación Módulo de intercambiador de calor para bomba de calor	1 directo	10		

Acumulador	Equipamiento	Circuitos de calefacción	Valor de ajuste para		
			Esquema del sistema	RED-3	RED-5
Acumulador de agua caliente sanitaria monovalente para bomba de calor	Sobrealimentación mediante aparato de condensación Módulo de intercambiador de calor para bomba de calor	1 directo 1 mixto	10	1	
Acumulador de agua caliente sanitaria monovalente para bomba de calor	Sobrealimentación mediante aparato de condensación Módulo de intercambiador de calor para bomba de calor	2 mixto	10	5	
Acumulador de agua caliente sanitaria monovalente para bomba de calor	Sobrealimentación mediante aparato de condensación Módulo de intercambiador de calor para bomba de calor	2 mixto	10		3

B.11 GeniaAir, producción de agua caliente sanitaria mediante la bomba de calor y el aparato de condensación de gas (eBUS)

Acumulador	Equipamiento	Circuitos de calefacción	Valor de ajuste para		
			Esquema del sistema	RED-3	RED-5
Acumulador de agua caliente sanitaria monovalente para bomba de calor	Sobrealimentación mediante aparato de condensación y bomba de calor Módulo hidráulico	1 directo 1 mixto	12	1	
Acumulador de agua caliente sanitaria monovalente para bomba de calor Acumulador de inercia	Sobrealimentación mediante aparato de condensación y bomba de calor Acumulador de inercia solo para circuitos de calefacción	2 mixto	12	5	
Acumulador de agua caliente sanitaria monovalente para bomba de calor Acumulador de inercia	Sobrealimentación mediante aparato de condensación y bomba de calor Acumulador de inercia solo para circuitos de calefacción	3 mixto	12		3

B.12 GeniaAir con separación del sistema, producción de agua caliente sanitaria mediante la bomba de calor y el aparato de condensación de gas (eBUS)

Acumulador	Equipamiento	Circuitos de calefacción	Valor de ajuste para		
			Esquema del sistema	RED-3	RED-5
Acumulador de agua caliente sanitaria monovalente para bomba de calor	Sobrealimentación mediante aparato de condensación y bomba de calor Módulo hidráulico Módulo intercambiador de calor	1 directo 1 mixto	13	1	
Acumulador de agua caliente sanitaria monovalente para bomba de calor Acumulador de inercia	Sobrealimentación mediante aparato de condensación y bomba de calor Módulo hidráulico Módulo intercambiador de calor	3 mixto	13		3

B.13 GeniaAir y aparato de condensación de gas (eBUS), cascada de bomba de calor opcional

Acumulador	Equipamiento	Circuitos de calefacción	Valor de ajuste para		
			Esquema del sistema	RED-3	RED-5
Acumulador de inercia	Acumulador de agua caliente sanitaria detrás del compensador hidráulico/acumulador de inercia Carga del acumulador de inercia mediante el regulador del sistema	1 directo 1 mixto	16	1	
Acumulador de inercia	Acumulador de agua caliente sanitaria detrás del compensador hidráulico/acumulador de inercia Carga del acumulador de inercia mediante el regulador del sistema	3 mixto	16		3

C Conexión de los actuadores y sondas a RED-3 y RED-5

C.1 Leyendas para la conexión de los actuadores y sondas

Punto de la leyenda	Significado	Punto de la leyenda	Significado
9e	Válvula de prioridad producción de agua caliente sanitaria	FSx	Sonda de temperatura de ida del circuito de calefacción x
BH	Caldera adicional	9kxcl	La mezcladora del circuito de calefacción está cerrada para el circuito de calefacción x, en combinación con 9kxop
BufBt	Sonda de temperatura del acumulador inferior en un acumulador de inercia	9kxop	La mezcladora del circuito de calefacción está abierta para el circuito de calefacción x, en combinación con 9kxcl
BufBtDHW	Sonda de temperatura del acumulador inferior para la producción de agua caliente sanitaria en un acumulador de inercia (MSS)	3fx	Bomba de calefacción para el circuito de calefacción x
BufBtHC	Sonda de temperatura del acumulador superior para el circuito de calefacción en un acumulador de inercia (MSS)	3h	Bomba de protección contra las legionelas
BufTopDHW	Sonda de temperatura del acumulador superior para la producción de agua caliente sanitaria en un acumulador de inercia (MSS)	LP/9e	Bomba de carga o válvula de prioridad de producción de agua caliente sanitaria
BufTopHC	Sonda de temperatura del acumulador inferior para el circuito de calefacción en un acumulador de inercia (MSS)	MA	Salida multifunción
COL	Sonda de temperatura del captador	PWM	Señal de control de la estación solar o señal de retroalimentación
COLP	Bomba solar	SysFlow	Temperatura de ida del sistema (p. ej., en el compensador hidráulico)
CP	Bomba de recirculación	TD2	Sonda de diferencia de temperatura 2
DEMx	Entrada para demanda externa del circuito de calefacción x	9g	Válvula de conmutación
DHW1	Sonda de temperatura del acumulador	ZoneOff	Válvula de 2 vías para el cambio entre zonas, en combinación con zona On
DHWBH	Sonda de temperatura del acumulador para la caldera adicional	ZoneOn	Válvula de 2 vías para el cambio entre zonas, en combinación con zona Off
DHWBt	Sonda de temperatura del acumulador inferior	9bx	Válvula de zona para la zona x
DHWoff	Válvula de 2 vías para cambiar a acumulador, en combinación con DHW On	Solar Yield	Sensor para ganancia solar, instalado en el retorno del circuito solar. DT se utiliza para calcular la ganancia solar entre el colector y la sonda de retorno
DHWon	Válvula de 2 vías para cambiar a acumulador, en combinación con DHW Off	eyield	Sensor para ganancia solar exacta, instalado en la ida del circuito solar. DT se utiliza para calcular la ganancia solar entre la ida y el retorno

C.2 Conexión de los actuadores y sondas a RED-3

Valor de ajuste	R1	R2	R3/R4	R5/R6	S1	S2	S3	S4	S5	S6	S7
1	3f1	3f2	MA	9k2op/ 9k2cl	DHW1/ BufBt	DEM1	DEM2		SysFlow	FS2	
5	3f1	3f2	9k1op/ 9k1cl	9k2op/ 9k2cl	SysFlow	DEM1	DEM2		FS1	FS2	
6	COLP	3h	MA	9b1	DHW1	DHWBt		SysFlow	COL	Solar Yield	PWM

C.3 Conexión de los actuadores a RED-5

Valor de ajuste	R1	R2	R3	R4	R5	R6	R7/R8	R9/R10	R11/R12
2	3f1	3f2	3f3	MA	COLP1	LP/9e	9k1op/ 9k1cl	9k2op/ 9k2cl	9k3op/ 9k3cl
3	3f1	3f2	3f3	MA		LP/9e	9k1op/ 9k1cl	9k2op/ 9k2cl	9k3op/ 9k3cl

C.4 Conexión de las sondas a RED-5

Valor de ajuste	S1	S2	S3	S4	S5	S6	S7	S8	S9	S10	S11	S12
2	SysFlow	FS2	FS3	FS4	DHWTop	DHWBt	COL1	Solar Yield	eyield	TD1	TD2	PWM1
3	SysFlow	FS2	FS3	FS4	BufBt	DEM2	DEM3	DEM4	DHW1			

C.5 Asignación de sondas del RED-3

Valor de ajuste	S1	S2	S3	S4	S5	S6
1	Acumulador NTC				Acumulador NTC	Acumulador NTC
5	Acumulador NTC				Acumulador NTC	Acumulador NTC
6	Acumulador NTC	Acumulador NTC		Acumulador NTC	NTC Solar	Acumulador NTC

C.6 Asignación de sondas RED-5

Valor de ajuste	S1	S2	S3	S4	S5	S6	S7	S8	S9	S10	S11
2	Acumu-lador NTC	Acumu-lador NTC	Acumu-lador NTC	Acumu-lador NTC	Acumu-lador NTC	Acumu-lador NTC	NTC Solar	Acumu-lador NTC	Acumu-lador NTC	Acumu-lador NTC	Acumu-lador NTC
3	Acumu-lador NTC	Acumu-lador NTC	Acumu-lador NTC	Acumu-lador NTC	Acumu-lador NTC				Acumu-lador NTC		

D Funciones para el circuito de calefacción

En función del uso del circuito de calefacción (circuito de calefacción/circuito directo, circuito de la piscina, circuito de valor fijo, etc.) están disponibles determinadas funciones en el regulador. En la siguiente tabla puede consultar las funciones disponibles en la pantalla del regulador para el tipo de circuito seleccionado.

Función disponible	Ajuste función Tipo de circuito			
	Calefacción		Circuito de la piscina	Circuito de valor fijo
	Circuito directo	Circuito de mezcla		
Ajuste de **Tipo de circuito**	x	x	x	x
Lectura de **Estado de la bomba**	x	x	x	x
Lectura de **Estado mezcladora**	–	x	x	–
Ajuste de **Sobreelevac. de Tª**	–	x	x	x
Lectura de **T.ª de impulsión**	x	x	x	x

Función disponible	Ajuste función Tipo de circuito			
	Calefacción		Circuito de la piscina	Circuito de valor fijo
	Circuito directo	Circuito de mezcla		
Lectura de **Tª de ida sistema**	x	–	–	–
Lectura de **Temperatura real**	–	x	x	x
Lectura de **Estado**	x	x	x	x
Ajuste de **Limite desc. Tª ext.**	x	x	x	x
Activación de **Control t.ª ambiente**	x	x	–	–
Ajuste de **Curva de calefacc.**	x	x	–	–
Ajuste de **Temperatura mínima**	x	x	–	–
Ajuste de **Temperat. máxima**	x	x	–	–
Ajuste de **Refrig. posible**	x	x	–	–
Activación de **Superv. pto. conden.**	x	x	–	–
Ajuste de **Correc. pto. conden.**	x	x	–	–
Ajuste de **Tª ext. fin refriger.**	x	x	–	–
Ajuste de **T.ª impul. mín. refr.**	x	x	–	–
Lectura de **Est.deman. calor ext.**	x	x	x	x
Ajuste de **Protección heladas**	x	x	–	–
Ajuste de **Tª ida nominal, alta**	–	–	x	x
Ajuste de **Tª ida nominal, baja**	–	–	x	x

E Vista general de los mensajes de error y las averías

E.1 Mensajes de error

En la columna 1 de la tabla aparece el signo $ después de la sonda. El signo $ es un comodín para el número de sonda. El signo % después de un componente es un comodín para la dirección del componente. El regulador sustituye en la pantalla ambos signos por la sonda concreta y la dirección concreta.

Mensaje de aviso	posible causa	Medida
Fallo en sonda de t.ª ambiente	Sonda de temperatura de ambiente defectuosa	1. Sustituya el aparato de control remoto.
Fallo de comunicación con módulo adicional	Cable defectuoso	1. Sustituya el cable.
	Conexión rápida incorrecta	1. Compruebe la conexión rápida.
Fallo en módulo adicional	Cable defectuoso	1. Sustituya el cable.
	Conexión rápida incorrecta	1. Compruebe la conexión rápida.
Fallo de comunicación RED-3 %	Cable defectuoso	1. Sustituya el cable.
	Conexión rápida incorrecta	1. Compruebe la conexión rápida.
Fallo de comunicación RED-5	Cable defectuoso	1. Sustituya el cable.
	Conexión rápida incorrecta	1. Compruebe la conexión rápida.
Fallo de comunicación Aparato de control remoto %	Cable defectuoso	1. Sustituya el cable.
	Conexión rápida incorrecta	1. Compruebe la conexión rápida.
Fallo de comunicación generador de calor %	Cable defectuoso	1. Sustituya el cable.
	Conexión rápida incorrecta	1. Compruebe la conexión rápida.
Fallo de comunicación bomba de calor %	Cable defectuoso	1. Sustituya el cable.
	Conexión rápida incorrecta	1. Compruebe la conexión rápida.
Fallo de sonda S $ RED-3 %	Sensor averiado	1. Sustituya la sonda.
Fallo de sonda S $ RED-5	Sensor averiado	1. Sustituya la sonda.
Fallo generador de calor %	Avería en el generador de calor	1. Consulte las instrucciones del generador de calor indicado.
Fallo bomba de calor %	Avería en la bomba de calor	1. Consulte las instrucciones de la bomba de calor indicada.
Fallo bomba solar %	Avería en la bomba solar	1. Compruebe la bomba solar.
Configuración incorrecta RED-3	Valor de ajuste erróneo para el **RED-3**	1. Ajuste el valor correcto para el **RED-3**.

Mensaje de aviso	posible causa	Medida
Configuración incorrecta RED-5	Valor de ajuste erróneo para el **RED-5**	1. Ajuste el valor correcto para el **RED-5**.
Selección esquema sistema incorrecta	Se ha seleccionado un esquema del sistema incorrecto	1. Seleccione el esquema del sistema correcto.
Falta mando a distancia para circuito de calef. %	Falta el aparato de control remoto	1. Conecte el aparato de control remoto.
Falta RED-3 para este sistema	Falta el módulo **RED-3**	1. Conecte el módulo **RED-3**.
Sonda S1 de temperatura de ACS no conectado	Sonda S1 de temperatura de ACS no conectada	1. Conecte la sonda de temperatura de ACS al **RED-3**.
Configuración incorrecta GeniaSet	Conexión errónea del módulo **RED-3**	1. Conecte el módulo **RED-3** según el esquema del sistema adecuado.
No se permite la combinación de RED-3 y RED-5	**RED-3** y **RED-5** conectados en combinación	1. Conecte el **RED-3** o el **RED-5**.
Cascadas no compatibles	Se ha seleccionado un esquema del sistema incorrecto	1. Seleccione el esquema del sistema correcto que incluya cascadas.
Sonda temperatura exterior dañada	Fallo en la sonda de temperatura exterior	1. Sustituya la sonda de temperatura exterior.
Configuración incorrecta RED-5 MA	Se ha seleccionado un valor de ajuste incorrecto para la salida multifunción	1. En la función **MA RED-5**, ajuste el valor adecuado para el componente de la salida multifunción de **RED-5**.

E.2 Averías

Avería	posible causa	Medida
La pantalla está oscura	Error de software	1. Desconecte y vuelva a conectar el interruptor de red del generador de calor que alimenta al regulador.
	No hay tensión en el generador de calor	1. Compruebe el suministro de tensión del generador de calor que alimenta al regulador.
	El producto está defectuoso	1. Sustituya el producto.
No se efectúan cambios en el indicador al utilizar las teclas	Error de software	1. Desconecte y vuelva a conectar el interruptor de red del generador de calor que alimenta al regulador.
	El producto está defectuoso	1. Sustituya el producto.
El generador de calor sigue calentando una vez se ha alcanzado la temperatura ambiente	Valor incorrecto en la función **Control t.ª ambiente** o **Asignación de zona**	1. Ajuste **Termost.** o **Modulac.** en la función **Control t.ª ambiente**. 2. Asigne la dirección del regulador en la zona en la que está instalado en **Asignación de zona**.
Solo se muestra uno de varios circuitos de calefacción	Circuito de calefacción inactivo	1. Active el circuito de calefacción deseado fijando la funcionalidad en la función **Tipo de circuito**.
Solo se muestra una de varias zonas	Circuito de calefacción inactivo	1. Active el circuito de calefacción deseado fijando la funcionalidad en la función **Tipo de circuito**.
	Zona desactivada	1. Active la zona deseada cambiando el valor en la función **Zona activada** a **Sí**.

Índice de palabras clave

A
Actual, caudal, lectura ... 17
Acumulador de agua caliente sanitaria, temperatura nominal, ajuste ... 12
Acumulador de agua caliente sanitaria, temperatura real, lectura ... 12
Acumulador de inercia para circuito de calefacción, corrección de sonda para carga ... 10
Acumulador, ajuste ... 12
Acumulador, tiempo máximo de carga, ajuste ... 9
Aparato de control remoto, zona, asignación ... 16
Apoyo, caldera adicional, selección ... 9
Asignación, zona ... 16
B
Bomba de calefacción, estado, lectura ... 13
Bomba de carga del acumulador, estado, lectura ... 12
Bomba de recirculación, estado, lectura ... 12
Bomba solar, duración, lectura ... 16
Bomba solar, duración, restauración ... 16
Bomba solar, estado, lectura ... 16
C
Cables, longitud máxima ... 3
Cables, sección transversal mínima ... 3
Cables, selección ... 3
Caldera adicional, potencia de salida, ajuste ... 11
Carga del acumulador de agua caliente sanitaria, corrección, fijación ... 10
Carga solar, diferencia de conexión, fijación ... 17
Carga solar, diferencia de desconexión, fijación ... 17
Caudal, ajuste, circuito solar ... 17
Circuito solar, caudal, ajuste ... 17
Componentes, desactivación ... 9
Comportamiento de regulación, protección contra heladas, definición ... 15
Conexión de la sonda de temperatura exterior ... 7
Configuración del sistema**Tipo C.CALEF. 1** ... 12
Configuración **RED-3** ... 11
Configuración **RED-5** ... 11
Configuración **Tipo C.CALEF. 1** ... 12
Configuración, esquema del sistema ... 9
Configuración, salida multifunción, **RED-3** ... 11
Configuración, salida multifunción, **RED-5** ... 11
Control de la temperatura ambiente, activación ... 14
Corrección de sonda para carga del acumulador de inercia para circuito de calefacción, ajuste ... 10
Corrección, ajuste, punto de descongelación ... 15
Corrección, fijación, carga del acumulador de agua caliente sanitaria, fijación ... 10
Cualificación ... 3
Curva de calefacción adaptativa, activación ... 7
Curva de calefacción, ajuste ... 14
D
Demanda de agua caliente sanitaria, tiempo de bloqueo, ajuste ... 10
Determinación del gestor híbrido ... 8
Diagrama del sistema, determinación ... 9
Diferencia de conexión, determinación, segunda, regulación de la diferencia de temperatura ... 18
Diferencia de conexión, fijación, carga solar ... 17
Diferencia de desconexión, determinación, segunda, regulación de la diferencia de temperatura ... 18
Diferencia de desconexión, fijación, carga solar ... 17
Disposiciones ... 4
Documentación ... 5
Duración, lectura, bomba solar ... 16
Duración, restauración, bomba solar ... 16
E
Entrada multifunción, configuración ... 11
Entrega ... 7
Esquema del sistema, configuración ... 9
Estado del sistema, lectura ... 7
Estado válvula zona, lectura ... 16
Estado, circuito de calefacción, lectura ... 13
Estado, externa, demanda de calor, lectura ... 15
Estado, lectura ... 16
  Bomba de calefacción ... 13
  Bomba de recirculación ... 12
  Bomba de sobrealimentación del acumulador ... 12
  Bomba solar ... 16
  Mezcladora del circuito de calefacción ... 13
Estado, lectura, regulación de la diferencia de temperatura ... 18
F
Fecha de mantenimiento, introducción ... 10
Función de protección contra la legionela, fijación, día ... 10
Función de protección contra la legionela, fijación, hora ... 10
Funciones de mando e indicación ... 7
G
Generador de calor, regulador, conexión ... 6
H
Habitación, regulador, desmontaje ... 19
Habitación, regulador, montaje ... 5
Heladas ... 3
Histéresis, ajuste, sobrealimentación ... 10
Homologación CE ... 5
Humedad actual del aire, lectura ... 8
Humedad del aire, lectura ... 8
I
Inversión de activación de la cascada, activación ... 11
K
Kick bomba solar, activación ... 17
L
lectura, estado válvula zona ... 16
Límite de desconexión, ajuste ... 13
Lugar de instalación, sonda exterior ... 6
M
Máxima, temperatura de ida nominal, ajuste ... 15
Mensaje de mantenimiento, visualización, lista ... 19
Mensajes de error, visualización, lista ... 19
Mezcladora del circuito de calefacción, estado, lectura ... 13
Mínima, temperatura de ida nominal, ajuste ... 14
Modo funcionamiento, ajuste ... 12
Módulo de ampliación, selección, prueba del actuador ... 18
Módulo de ampliación, selección, prueba del sensor ... 18
Montaje, regulador en habitación ... 5
Montaje, sonda de temperatura exterior ... 6
N
Nombre de zona, introducción ... 16
Nomenclatura ... 5
P
Paralela, sobrealimentación, activación ... 9
Polaridad ... 6
Potencia de salida, ajuste, caldera adicional ... 11

profesional autorizado ... 3
Promedio, lectura, temperatura exterior ... 8
Protección del circuito solar, ajuste ... 17
Prueba del actuador, módulo de ampliación, selección ... 18
Prueba del sensor, módulo de ampliación, selección ... 18
Puesta en marcha ... 7
Punto actual de descongelación, lectura ... 8
Punto alternativo, ajuste ... 8
Punto de bivalencia de la calefacción, ajuste ... 8
Punto de bivalencia del agua caliente sanitaria, ajuste ... 8
Punto de descongelación, corrección, ajuste ... 15
Punto de descongelación, lectura ... 8
R
RED-3, configuración ... 11
RED-5, configuración ... 11
Refrigeración automática, activación ... 8
Refrigeración, activación ... 15
Refrigeración, temperatura de ida nominal, ajuste ... 15
Regulación de la diferencia de temperatura, estado, lectura ... 18
Regulador, desmontaje, habitación ... 19
Regulador, generador de calor, conexión ... 6
Regulador, montaje, habitación ... 5
Regulador, zona, asignación ... 16
Resistencias de la sonda ... 19
Retardo de la protección antihielo, ajuste ... 7
Retardo, fijación, bomba de carga ... 10
S
Salida multifunción, configuración ... 11
Salida multifunción, **RED-3**, configuración ... 11
Salida multifunción, **RED-5**, configuración ... 11
Secuencia de activación de la cascada, activación ... 11
Secuencia de activación de la cascada, lectura ... 11
Segunda, regulación de la diferencia de temperatura, diferencia de conexión, determinación ... 18
Segunda, regulación de la diferencia de temperatura, diferencia de desconexión, determinación ... 18
Serie de activación de la cascada, lectura ... 11
Sistema, temperatura de ida, valor, lectura ... 9
Sobrealimentación, activación ... 9
Sobrealimentación, histéresis, ajuste ... 10
Sobreelevación de temperatura, ajuste ... 13
Sonda de diferencia de temperatura 1, valor, lectura ... 18
Sonda de diferencia de temperatura 2, valor, lectura ... 18
Sonda de producción solar, valor, lectura ... 17
Sonda de temperatura del acumulador, inferior, valor, lectura ... 18
Sonda de temperatura exterior, montaje ... 6
Sonda exterior, lugar de instalación ... 6
Supervisión del punto de condensación, activación ... 15
T
Tª ext. fin refrigerac., ajuste ... 15
Tª ext. inicio refrig., ajuste ... 9
Temperatura ambiente, lectura ... 16
Temperatura de fin de refrigeración, ajuste ... 15
Temperatura de ida nominal, ajuste, máxima ... 15
Temperatura de ida nominal, ajuste, mínima ... 14
Temperatura de ida nominal, ajuste, refrigeración ... 15
Temperatura de ida nominal, alta, ajuste ... 13
Temperatura de ida nominal, baja, ajuste ... 13
Temperatura de ida normal, lectura ... 16
Temperatura de ida, circuito de agua caliente sanitaria, lectura ... 12
Temperatura de ida, circuito de calefacción, lectura ... 13
Temperatura de inicio de refrigeración, ajuste ... 9
Temperatura de noche, ajuste ... 16
Temperatura del acumulador solar, fijación ... 17
Temperatura del acumulador, acumulador de inercia, inferior, lectura ... 12
Temperatura del acumulador, acumulador de inercia, superior, lectura ... 12
Temperatura del captador, lectura ... 16
Temperatura del colector, ajuste ... 17
Temperatura en modo de emergencia, ajuste ... 8
Temperatura exterior, promedio, lectura ... 8
Temperatura máxima, ajuste ... 18
Temperatura mínima, ajuste ... 18
Temperatura nominal del acumulador, ajuste, acumulador de agua caliente sanitaria ... 12
Temperatura real, circuito de calefacción, lectura ... 13
Temperatura real, lectura, acumulador de agua caliente sanitaria ... 12
Temperatura, ajuste, noche ... 16
Tiempo de bloqueo, ajuste, demanda de agua caliente sanitaria ... 10
Tiempo de purga, ajuste ... 17
Tiempo máximo de carga, ajuste, acumulador ... 9
Tipo de caldera, determinación ... 8
Tipo de circuito, ajuste ... 12
U
Uso apropiado ... 3
V
Valor, lectura, sistema, temperatura de ida ... 9
Valor, lectura, sonda de diferencia de temperatura 1 ... 18
Valor, lectura, sonda de diferencia de temperatura 2 ... 18
Valor, lectura, sonda de producción solar ... 17
Valor, lectura, sonda de temperatura del acumulador, inferior ... 18
Versión de software, visualización ... 7
Z
Zona, activada ... 16
Zona, asignación ... 16
Zona, desactivación ... 16

Editor/Fabricante
Saunier Duval ECCI
17, rue de la Petite Baratte – BP 41535 - 44315 Nantes Cedex 03
Téléphone 033 24068-1010 – Télécopie 033 24068-1053

270422 43 REV1

distribuidor
Saunier Duval Dicosa, S.A.U.
Pol. Industrial Apartado 37 – Pol. Ugaldeguren III P.22
48170 Zamudio
Teléfono 94 4896200 – Fax 94 4896272
Atención al Cliente 902 455565 – Servicio Técnico Oficial 902 122202
www.saunierduval.es

© Derechos de autor reservados respecto a estas instrucciones, tanto completas como en parte. Solo se permite su reproducción o difusión previa autorización escrita del fabricante.
Reservado el derecho a introducir modificaciones técnicas.

Saunier Duval
Siempre a tu lado