Manual de instalación, uso y mantenimiento

Estufa de pellets mod.

DONIA

48421E700ES_11/16
Hardware - M

Lea atentamente las instrucciones antes de realizar la instalación, el uso y el mantenimiento.
El manual es parte integrante del equipo.

CERTIFICADO DE GARANTIA

Esta garantía es válida para los equipos destinados a ser comercializados, vendidos e instalados sólo en territorio español

COINTRA GODESIA, S.L.U garantiza las estufas, termoestufas y calderas de pellet que suministra de acuerdo con la Ley 23/2003 (RD 1/2007) de garantía en la venta de Bienes de Consumo.
El periodo de garantía de dos años indicado en dicho Real Decreto, comenzaran a contar desde la fecha de (P.M. en el caso de TERMOESTUFAS O CALDERAS por nuestro Servicio técnico) o en su defecto a partir de la fecha de compra.
Dicha garantía tiene validez solo y exclusivamente para los productos mencionados vendidos e instalados en el territorio español.

La garantía no cubre las incidencias producidas por:

- Transporte no efectuado a cargo de la empresa,
- Manipulación del producto por personal ajeno a COINTRA GODESIA, S.L.U. durante el periodo de garantía,
- Si el montaje no respeta las instrucciones que se suministran en cada máquina,
- La instalación de la maquina no respeta las Leyes y Reglamentaciones en vigor (electricidad, hidráulicas, combustibles, etc.),
- Defectos de instalación hidráulica, eléctrica, alimentación de combustible, de evacuación de los productos de la combustión, chimeneas y desagües,
- Anomalías por incorrecto tratamiento del agua de alimentación, por tratamiento desincrustante mar realizado, etc.,
- Anomalías causadas por condensaciones,
- Anomalías por agentes atmosféricos (hielos, rayos, inundaciones, etc.) así como por corrientes erráticas,
- Corrosiones por causas de almacenamiento inadecuado,
- Anomalias producidas por utilizar un PELLET no homologado. (norma EN plus 14961 – 2)

El material sustituido en garantía quedara en propiedad de COINTRA GODESIA, S.L.U
NOTA: Es imprescindible la cumplimentación de la totalidad de los datos en el Certificado de Garantía. La convalidación de la garantía deberá realizarse inmediatamente a la P.M (en el caso de termoestufas o calderas de pellet). Consignar la fecha correctamente enviándola seguidamente a COINTRA GODESIA S.L.U. En caso contrario la Garantía quedará anulada automáticamente.
Las posibles reclamaciones deberán efectuarse ante el organismo competente en esta materia.

Sede Central y Fábrica:
Polígono Industrial de Villayuda
Apartado de Correos 267 – 09007 Burgos
Tel.- 947 48 32 50 / Fax.- 947 48 56 72
e.mail: *ferroli@ferroli.es*
http//www.ferroli.es

Dirección Comercial:
Avda. Italia, 2
28820 – Coslada (Madrid)
Tel.- 91 661 23 04 / Fax.- 91 661 09 91
e.mail: *marketing@ferroli.es*

SERVICIO ASISTENCIA TÉCNICA OFICIAL

902 40 20 10

Jefaturas regionales de Ventas:

CENTRO Tel.- 91 661 23 04 / Fax.- 91 661 09 73e.mail: madrid@ferroli.es
CENTRO-NORTE Tel.- 94 748 32 50 / Fax.- 94 748 56 72e.mail: burgos@ferroli.es
NOROESTE Tel.- 98 179 50 47 / Fax.- 98 179 57 34e.mail: coruna@ferroli.es
LEVANTE Tel.- 96 378 44 26 / Fax.- 96 139 12 26e.mail: levante@ferroli.es
NORTE Tel.- 94 748 32 50 / Fax.- 94 748 56 72e.mail: jrnorte@ferroli.es
CATALUÑA-BALEARESTel.- 93 729 08 64 / Fax.- 93 729 12 55e.mail: barna@ferroli.es
ANDALUCIA Tel.- 95 560 03 12 / Fax.- 95 418 17 76e.mail: sevilla@ferroli.es

DICHIARAZIONE DI PRESTAZIONE
DECLARATION OF PERFORMANCE
DÉCLARATION DE PERFORMANCE

Dichiarazione di Prestazione in accordo con il Regolamento (UE) 305/2011
Declaration of Performance according to Regulation (EU) 305/2011
Declaratión de Prestación conforme al Reglamento (UE) n. 305/2011

n° DoP_LA22K07M

1	**Codice di identificazione unico del prodotto-tipo:** *Unique identification code of the product type:* Código de identificación único del producto-tipo:	**LA22K07M** **[EN 14785:2006]**
2	**Modello, lotto, serie o qualsiasi altro elemento che consenta l'identificazione del prodotto (Art.11-4):** *Model and/or batch no. and/or series no. (Art 11-4):* Modelo y/o n. ° de lote y/o n. ° de serie (Art. 11-4):	**DONIA**
3	**Usi previsti del prodotto, conformemente alla relativa specifica tecnica armonizzata :** *Intended uses of the construction product, in accordance with the applicable harmonised technical specification:* Usos previstos del producto de conformidad con las especificaciones técnicas armonizadas correspondientes:	**Apparecchio per il riscaldamento domestico, senza acqua, alimentato a pellet di legno.** *Residential space heating appliance without water fired by wood pellets* Aparato para calefacción doméstica, alimentado con pellets de madera, sin producción de agua caliente.
4	**Nome, denominazione comm.registrata o marchio registrato e indirizzo del fabbricante (Art.11-5):** *Name or trademark of the manufacturer (Art. 11-5):* Nombre o marca registrada del fabricante (Art. 11-5):	**COLA S.r.l.** Viale del Lavoro, 7/9 – 37040 – Arcole (VR) +39.045.6144043 / +39.045.6144048
5	**Se opportuno, nome e indirizzo del mandatario il cui mandato copre i compiti secondo Art.12-2:** Name and address of the agent (Art. 12-2): Nombre y dirección del mandatario (Art. 12-2):	
6	**Sistema di valutazione e verifica della costanza della prestazione del prodotto (Allegato V):** *Assessment and verification system for constancy of performance (Annex V):* Sistema de valoración y verificación de la constancia de la prestación (Annexe *V*):	**Sistema 3** e **4** *System 3 and 4*
7	**Laboratorio notificato:** **N° Rapporto di prova secondo il sistema 3:** *Notified laboratory:* *N° Test report under system 3:* Laboratorio notificado: Número de informe de prueba (según el System 3):	**TÜV Rheinland Energy GmbH** Am Grauen Stein D-51105 Köln **NB 2456** **K4592010T1** **K19732016Z1**

GRUPPO FERRÓLI
Av. Italia 2, Edif. Férroli
28820 Coslada (Madrid)
Tf. 91-661-23-04
www.ferroli.es

8 **Prestazione dichiarata** / *Declared performance* / Prestaciones declaradas

Specifica tecnica armonizzata *Harmonized technical specification* Especificación técnica armonizada	**EN 14785:2006**		
Caratteristiche Essenziali *Essential characteristics* Características esenciales	**Prestazione** *Performance* Prestación		
Reazione al fuoco / *Reaction to fire*/ Resistencia al fuego	**A1**		
Distanza da materiali combustibili *Distance to combustible materials* Distancia de mat. comb.	**Minime distanze** / *Minimum distances* / Distancia mínima [mm]: posteriore / *rear* / revés = **200** lati / *sides* / lado = **300** frontale / *front* / frente = **1500** soffitto / *ceiling* / techo = **1000** pavimento / *floor* / fondo = **0**		
Rischio di fuoriuscita di braci incandescenti *Risk of burning fuel falling out* / Riesgo de pérdida de combustible	Conforme / *Compliant* / Conforme		
Emissione di prodotti della combustione *Emission of combustion products* Emisiones de productos de combustión		Alla potenza termica nominale *Nominal heat output* Potencia nominal	Alla potenza termica ridotta *Reduced heatoutput* Potencia reducida
	CO	**0,01% - 110,4** mg/Nm^3	**0,02 % - 210,2** mg/Nm^3
	NOx	**131,8** mg/Nm^3	**97,7** mg/Nm^3
	OGC	**4,5** mg/Nm^3	**8,6** mg/Nm^3
	PM	**6,1** mg/Nm^3	/ mg/Nm^3
Temperatura superficiale / *Surface temp.* / Temp.superficial	Conforme / *Compliant* / Conforme		
Sicurezza elettrica / *Electrical safety* / Seguridad eléctrica	Conforme / *Compliant* / Conforme		
Pulibilità / *Cleanability* / Accesibilidad y limpieza	Conforme / *Compliant* / Conforme		
Pressione massima di esercizio *Max operating pressure* / Presión máxima de trabajo	- bar		
Temperatura fumi a potenza termica nominale *Flue gas temperature at nominal heat output* / Temperatura de humos a Potencia nominal	**182,2** °C		
Resistenza meccanica (per sopportare un camino-canna fumaria) *Mechanical resistance* (*to carry a chimney/flue*) Resistencia mecánica (de soporte de la chimenea)	**NPD** (Nessuna Prestazione Determinata / *No Performance Determined* / Prestación no determinada)		
		Alla potenza termica nominale *Nominal heat output* Potencia nominal	Alla potenza termica ridotta *Reduced heat output* Potencia reducida
Potenza introdotta / *Heat input* / Potencia introducida		**10,41** kW	**2,7** kW
Potenza nominale / *Nominal heat output* / Potencia nominal		**9,29** kW	**2,58** kW
Pot. resa in ambiente/*Room heating output*/ P.suminis.entorno		**9,29** kW	**2,58** kW
Potenza ceduta all'acqua/*Water heating output*/ Pot.cedida al agua		-	-
Rendimento / *Efficiency* / Rendimiento		**89,26** %	**95,66** %

9 La prestazione del prodotto di cui ai punti 1 e 2 è conforme alla prestazione dichiarata di cui al punto 8.
The performance of the product identified in points 1 and 2 is in conformity with the declared performance in point 8.
La prestación del producto según se establece en los puntos 1 y 2 cumple con las prestaciones declaradas según el punto 8.

Si rilascia la presente dichiarazione sotto la responsabilità esclusiva del fabbricante di cui al punto 4.
This declaration of performance is issued under the sole responsibility of the manufacturer identified in point 4.
Se expide esta declaración de prestación bajo la responsabilidad exclusiva del fabricante, según se establece en el punto 4.

Firmato a nome e per conto del fabbricante da :
Signed for and on behalf of the manufacturer :
Firmado a nombre y por cuenta del fabricante por:
Luogo e data / *Place and date* / Lugar y fecha de expedición:
San Bonifacio – VERONA – ITALY
11 – 11 – 2016

Ing. Maurizio PRETE
(Posizione in azienda–*Clarification position* - Posición en empresa)
Amministratore delegato Ferroli Spa
Firma / *Signature* / Firma:

COLA SRL
Micheletti Nicola
Consigliere Delegato
Procuratore

GRUPPO FERROLI

Av. Italia 2, Edif. Férroli
28820 Coslada (Madrid)
Tf. 91-661-23-04
www.ferroli.es

2/2 - DoP_LA22K07M_IT-EN-ES

DONIA

COINTRA

DICHIARAZIONE di CONFORMITÀ UE
UE DECLARATION of CONFORMITY
DECLARACIÓN de CONFORMIDAD UE

COINTRA

In accordo con la Direttiva 2014/35/UE(Bassa Tensione),la Direttiva 2014/30/UE(Compatibilità Elettromagnetica),la Direttiva 2011/65/UE (Restrizione d'uso di sostanze pericolose negli apparecchi elettrici ed elettronici) e la Direttiva 2014/53/UE (Apparecchiature Radio).

According to the Directive 2014/35/UE (Low Voltage), the Directive 2014/30/UE (Electromagnetic Compatibility) , the Directive 2011/65/UE (Restriction of the use of certain hazardous substances in electrical and electronic equipment) and the Directive 2014/53/UE (Radio Equipment).

De acuerdo con la Directiva 2014/35/UE (Baja Tensión), la Directiva 2014/30/UE (Compatibilidad Electromagnética), Directiva 2011/65/UE (Restricción del uso de ciertas sustancias peligrosas en equipos eléctricos y electrónicos) y el Directiva 2014/53/UE (Equipo de Radio).

N° identificazione - *Ident.No. - No. de ident.*	:	**DoC_ LA22K07M**
Emesso da - *Issued by - Emitido por*	:	**COLA S.r.l.**
Marchio commerciale - *Trademark - Marca*	:	**COINTRA**
Modello - *Type designation - Modelo*	:	**DONIA**

Tipo di apparecchio e uso
Type of equipment and use
Tipo de dispositivo y el uso
: **Apparecchio per il riscaldamento domestico, senza acqua, alimentato a pellet di legno.**
Residential space heating appliance without water fired by wood pellets.
Aparato para calefacción doméstica,alimentado con pellets de madera,sin producción de agua caliente.

Nome e indirizzo del fabbricante
Name and address of the manufacturer
Nombre y dirección del fabricante
: **COLA S.r.l.**
Viale del Lavoro, 7/9 – 37040 Arcole (VR)
+39 045 6144043 / +39 045 6144048
Info@anselmocola.com

Le norme armonizzate o le specifiche tecniche (designazioni) che sono state applicate in accordo con le regole della buona arte in materia di sicurezza in vigore nella CEE sono:
The following harmonised standards or technical specifications (designations) which comply with good engineering practice in safety matters in force within the EEC have been applied :
Las normas armonizadas o especificaciones técnicas (designaciones) que han sido aplicadas de acuerdo con las reglas de la buena práctica de la ingeniería en materia de seguridad vigentes en la CEE son :

Norme o altri documenti normativi
Standards or other normative documents
Normes ou autres documents normatifs
:

EN 60335-1	**EN 50581**	**ETSI EN 301 489-3**
EN 60335-2-102	**EN 62233**	**ETSI EN 301 489-1**
EN 61000-3-2	**EN 55014-1**	**ETSI EN 300 220-1**
EN 61000-3-3	**EN 55014-2**	**ETSI EN 300 220-2** *radio 433/868 MHz*

Informazioni marcatura CE - *CE marking information - Información Marcaje* : *Vedi allegato - See enclosure - Ver anexo*

Dichiarazione di Prestazione in accordo con il Regolamento(UE) n°305/2011
Declaration of Performance according to Regulation (EU) n° 305/2011
Declaratión de Prestación conforme al Reglamento (UE) n° 305/2011
: **DoP_LA22K07M**

In qualità di costruttore e/o rappresentante autorizzato della società all'interno della CEE,si dichiara sotto la propria responsabilità che gli apparecchi sono conformi alle esigenze essenziali previste dalle Direttive summenzionate.
As the manufacturer's authorised representative established within EEC, we declare under out sole responsibility that the equipment follows the provisions of the Directives stated above.
Como el fabricante y / o representante autorizado establecido en la Comunidad, declara bajo su propia responsabilidad que el equipo cumple con los requisitos esenciales establecidos en las Directivas indicados anteriormente.

Data e luogo - *Date and place Lugar y fecha :*

Nome e firma per conto del fabbricante - *Signed for and on behalf of the manufacturer - Firmado a nombre y por cuenta del fabricante por :*

S.Bonifacio – Verona – ITALY
11 – 11 – 2016
COLA SRL
Micheletti Nicola
Consigliere Delegato
Procuratore

Amministratore delegato Ferroli Spa
Ing. Maurizio PRETE

GRUPPO FERROLI
Av. Italia 2, Edif. Férroli
28820 Coslada (Madrid)
Tf. 91-661-23-04
www.ferroli.es

INFORMAZIONI MARCATURA CE

CE MARKING INFORMATION

INFORMACION SOBRE MARCADO CE

TÜV Rheinland Energy GmbH
NB 2456 - Report n° K19732016Z1
DoP_LA22K07M
EN 14785:2006

Tipologia di apparecchio e uso *Type of equipment and use* *Tipo de dispositivo y el uso*		**Apparecchio per il riscaldamento domestico, senza acqua, alimentato a pellet di legno.** *Residential space heating appliance without water fired by wood pellets.* *Aparato para calefacción doméstica,alimentado con pellets de madera,sin producción de agua caliente.*
Marchio commerciale *Trademark / Marca*		**COINTRA**
Modello - Codice *Model - Code / Modelo - Código*		**DONIA - LA22K07M**
Combustibile ** *Fuel / Combustible*		**Pellet di Legno** / *Wood pellet / Pellets de madera* **UNI EN17225-2_classe A1**
Distanza minima da materiali infiammabili *Distance to combustible materials / Distancia de mat. Combustible*	mm	posteriore / *rear / revés* = 200 lati / sides / *lado* = 300 frontale / *front / frente* = 1500 pavimento / *floor / fondo* = 0
Potenza termica introdotta * *Heat input / Pot.introducida*	kW	10,41 - 2,7
Potenza termica nominale * *Nominal heat output / Pot. Nominal*	kW	9,29 - 2,58
Potenza termica all'acqua * *Water heating output / Potencia cedida al agua*	kW	–
Potenza termica all'aria * *Room heating output / Potencia sumin.entorno*	kW	9,29 - 2,58
Rendimento termico * *Efficiency / Rendimiento*	%	89,26 -95,66
Consumo orario * *Fuel consumption / Consumo horario*	kg/h	2,20 - 0,57
Emissione CO al 13%O2 * *Emission CO / Emisiones de CO*	% mg/m³	0,01 - 0,02 110,4 - 210,2
Emissione CnHm al 13% O_2 * *Emission CnHm / Emission CnHm*	mg/m³	4,5 - 8,6
Emissione NOx al 13% O_2 * *Emission NOx / Emisiones de NOx*	mg/m³	131,8 - 97,7
Emissione polveri PP al 13% O2 * *Emission dust PP / Emisiones de polvo PP*	mg/m³	6,1 - /
Emissione particolato totale PPBT al 13% O_2 * *Total dust emission / Total emisiones particulas*	mg/m³	7,99 - /
Pressione max acqua di esercizio *Max working pressure / Presión máxima funcionamiento*	bar	—
Capacità acqua termocamera *Heating chambre capacity / Capacidad cámara térmica*	l	—
Capacità serbatoio pellet *Pellet stove capacity / Capacidad del depósito*	kg	19
Perdite di carico lato acqua ΔT 10K *Water resistance / Pérdida de carga en lado del agua*	mbar	—
Perdite di carico lato acqua ΔT 20K *Water resistance / Pérdida de carga en lado del agua*	mbar	—
Temperatura uscita fumi ** *Fume outlet temperature / Temperatura salida humos*	°C	182,2 - 80,2
Portata dei fumi *Flue gas flow / Caudal de humos*	g/s	6,5 - 2,2
Tiraggio canna fumaria min-max *Draught min -max / Tiro mín - max*	Pa mbar	10 - 14 0,10 - 0,14
Diametro tubo aspirazione aria comburente *Combustione Air intlet pipe / Tmanguera para admisión de aire*	mm	50
Diametro tubo scarico fumi *Fume outlet pipe / Tubo de salida de humos*	mm	80
Alimentazione elettrica *Electrical power / Alimentación eléctrica*		230V - 50Hz - 2A
Assorbimento elettrico *Rated input power / Consumo eléctrico*	W	Accensione/*Start* 420 - Pnom 120
Dimensioni d'ingombro H x L x P *Dimensions / Medidas*	mm	1036 x 520 x 532
Peso a vuoto *Weight / Peso*	kg	92

* **A potenza nominale e ridotta** / *Nominal output and Reduced output / a Potencia nominal e reducida*

** **Il consumo di combustibile può variare dal tipo di legna utilizzato** / *Fuel consumption can vary according to the type of wood used*

** *El consumo de combustible puede variar según el tipo de madera utilizada*

Av. Italia 2, Edif. Férroli
28820 Coslada (Madrid)
Tf. 91-661-23-04
www.ferroli.es

1 ADVERTENCIAS GENERALES
1.1 Introducción
1.2 Uso del manual
1.3 Normas de seguridad
1.4 Descripción técnica
1.5 Combustible y uso permitido
1.6 Accesorios suministrados
1.7 Normas de referencia
1.8 Placa de identificación
1.9 Puesta fuera de servicio de la estufa
1.10 Pedido de reparaciones y recambios
2 TRANSPORTE E INSTALACIÓN
2.1 Embalaje, acarreo, expedición y transporte
2.2 Lugar de instalación, emplazamiento y prevención de incendios
2.3 Toma de aire
2.4 Salida de los humos de combustión
2.4.1 Tipos de instalación
2.5 Control de la posición del brasero y del deflector
2.6 Conexión eléctrica
2.7 Esquema eléctrico
2.8 Emergencias
3 SEGURIDAD DE LA ESTUFA
3.1 Distancia mínima de materiales inflamables
3.2 Dispositivo de seguridad en la salida de humos
3.3 Seguridad contra sobrepresiones en la cámara de combustión
3.4 Sobrecalentamiento - termostato de seguridad del depósito de pellets
3.5 Seguridad contra el retorno de llama al conducto de alimentación de pellets
3.6 Dispositivo eléctrico de protección contra sobrecorrientes
3.7 Seguridad contra la interrupción de la corriente
3.8 Fallo del ventilador de humos
4 USO DE LA ESTUFA
4.1 Introducción
4.2 Descripción del panel de mandos
4.3 Encendido
4.4 Funcionamiento
4.5 Apagado de la estufa
4.6 Menús
4.6.1 menú 01 - Ajuste ventiladores
4.6.2 menú 02 - Ajuste reloj
4.6.3 menú 03 - Habilitar crono
4.6.4 menú 04 - Elegir idioma
4.6.5 menú 05 - Modo stand-by
4.6.6 menú 06 - Avisador acústico
4.6.7 menú 07 - Carga inicial
4.6.8 menú 08 - Estado de la estufa
4.6.9 menú 09 - Calibrado por parte del técnico
4.6.10 menú 10 -Calibrado instalador
4.6.11 menú 11 - Modo ECO
4.7 Mando a distancia (opcional)
4.7.1 Sustitución de la batería
4.8 Termostato - cronotermostato externo
4.9 Período de inactividad (final de temporada)
5 LIMPIEZA DE LA ESTUFA
5.1 Limpieza del brasero
5.2 Limpieza del cenicero
5.3 Limpieza del vidrio y de las ranuras de circulación de aire
5.4 Limpieza del extractor de humos y de la cámara de combustión
5.5 Limpieza del debímetro
5.6 Limpieza de las cerámicas
5.7 Limpieza del tubo de humos - chimenea
6 MANTENIMIENTO
6.1 Introducción
6.2 Desmontaje del revestimiento
6.3 Componentes internos de la estufa
6.4 Componentes eléctricos
7 LOCALIZACIÓN DE AVERÍAS
7.1 Gestión de las alarmas
8 MENU TARATURE INSTALADOR

1 ADVERTENCIAS GENERALES

1.1 Introducción

Estimado Cliente:
En primer lugar, deseamos agradecerle la confianza que nos ha demostrado al adquirir uno de nuestros productos. Le invitamos a leer y seguir atentamente los consejos dados en este manual de instalación, uso y mantenimiento para aprovechar al máximo las características de este equipo.
Todos los documentos relativos a certificaciones o declaraciones del aparato, en particular la Declaración de conformidad y la Declaración de prestaciones, pueden verse en el sitio web de la marca comercial de pertenencia.

1.2 Uso del manual

El fabricante se reserva el derecho a realizar modificaciones técnicas o estéticas de los productos en cualquier momento y sin preaviso.
Las operaciones de instalación, uso y mantenimiento de la estufa deben cumplir los requisitos expuestos en este manual, así como las leyes y las normas europeas, nacionales, regionales, provinciales y municipales.
Las figuras y medidas, los esquemas y demás información tienen solo valor indicativo.
El presente manual es parte integrante del producto. En caso de venta o cesión a otra persona, o de instalación en otro lugar, debe acompañar al equipo para futuras consultas.
Si el manual se pierde o se daña, solicite otro ejemplar al Centro de asistencia técnico autorizado.

⚠	Este símbolo indica la presencia de un mensaje importante, que requiere especial atención y cuyo incumplimiento puede causar daños graves a la estufa y a las personas.
	Los detalles que requieren mayor atención se destacan mediante el **texto en negrita**.

1.3 Normas de seguridad

- Leer este manual antes de realizar operaciones de instalación, uso y mantenimiento de la estufa.
- Hacer realizar la instalación, la conexión eléctrica, la prueba y el mantenimiento por un técnico autorizado.
- Conectar la estufa a una chimenea según normas a través de un terminal inspeccionable. La conexión de varios aparatos a una misma chimenea debe estar autorizada por las normas locales y por el organismo de control de este tipo de sistemas.
- Conectar la estufa a la aspiración mediante un tubo o toma de aire desde el exterior.
- Conectar la estufa a una toma de corriente homologada de 230 V - 50 Hz.
- Controlar que la instalación eléctrica y las tomas de corriente tengan capacidad para soportar la absorción máxima del equipo, indicada en la placa y en este manual.
- Antes de hacer cualquier operación de mantenimiento, desconectar la estufa de la corriente eléctrica y dejar que se enfríe.
- No utilizar líquidos o sustancias inflamables para encender la estufa o reavivar la llama: con la estufa en marcha, los pellets se encienden automáticamente.
- Alimentar la estufa exclusivamente con pellets de madera que tengan las características descritas en este manual.
- No utilizar la estufa como incinerador de residuos.
- No cerrar en ningún caso las entradas de aire comburente ni las salidas de humos.
- No manipular sustancias fácilmente inflamables o explosivas cerca de la estufa encendida.
- No quitar ni modificar la rejilla de protección del depósito de pellets ni otros dispositivos de seguridad.
- No utilizar la estufa con la puerta de la cámara de combustión abierta o con el vidrio rajado o roto.
- Durante el funcionamiento, el intenso calor generado por la combustión de los pellets calienta las superficies externas de la estufa, en particular, la puerta de la cámara, la manija y el tubo de salida de humos. Evitar el contacto con dichas partes sin una protección adecuada.
- Mantener a una distancia prudencial los objetos inflamables o que no resistan al calor.
- Limpiar correctamente el brasero a cada encendido o recarga de pellets.
- Hacer limpiar el conducto y los deflectores de humo, dentro de la cámara de combustión, por un técnico autorizado.
- Evitar la formación de humo y de material inquemado durante el encendido y el funcionamiento. Si se acumula mucho pellet sin quemar en el brasero, quitarlo manualmente antes del próximo encendido.
- Advertir a los niños y huéspedes de los peligros anteriormente descritos.
  El dispositivo puede ser utilizado por niños menores de 8 años de edad, y por personas con capacidades físicas,sensoriales o mentales reducidas, o falta de experiencia o conocimiento, siempre bajo vigilancia o después
- de sus de haber recibido instrucciones 'uso seguro de y la comprensión de los peligros inherentes a ella.
- En caso de anomalías de funcionamiento, no reencender la estufa hasta que se haya resuelto la causa del problema.
- Las modificaciones de la estufa o el uso de recambios no originales sin la debida autorización pueden poner al usuario en peligro, ante lo cual el fabricante queda exento de responsabilidad civil o penal.
- Utilizar solo recambios originales indicados por el fabricante.

⚠ *El fabricante no asume ninguna responsabilidad por inconvenientes, roturas o accidentes debidos a la inobservancia de las indicaciones dadas en el presente manual.*

1.4 Descripción técnica

La estufa funciona exclusivamente con pellets y difunde un calor sano y seguro en el ambiente. Está provista de sistemas automáticos de control que aseguran un rendimiento térmico ideal y una combustión completa. Además, los dispositivos de seguridad garantizan un funcionamiento sin riesgos para la estufa y para los usuarios.
El equipo instalado según las normas funciona con cualquier condición climática exterior. No obstante, en situaciones críticas como viento fuerte o heladas pueden actuar los dispositivos de seguridad que apagan la estufa.
La estufa mod. ALBA, con potencia nominal de 9,29 kW, garantiza un volumen máximo calefactable de 308m^3 para viviendas con necesidad térmica de 30W/m^3. Este valor puede variar en función del aislamiento, del tipo y de la zona climática, factores que han de tenerse en cuenta para elegir correctamente el aparato.
Para obtener información técnica, consulte la tabla en la página 8.

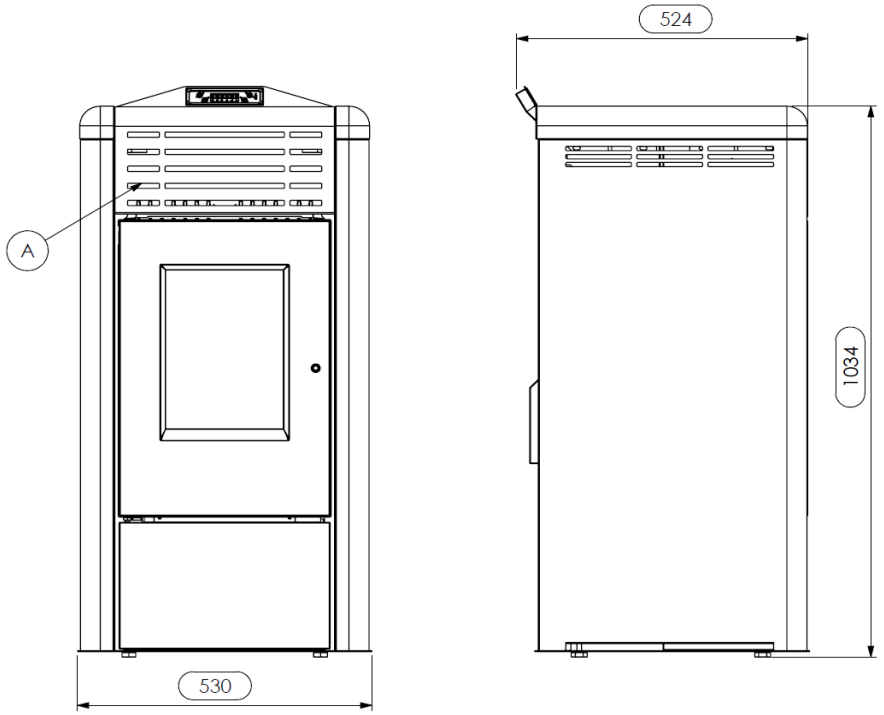

Leyenda:
A - Rejillas de paso de aire
B - Conexión del cable eléctrico
C - Aspiración de aire comburente diám. 50 mm
D - Conexión tubo salida de humos diám. 80 mm
E - Tapa del depósito de pellets
F – panel de mando N032

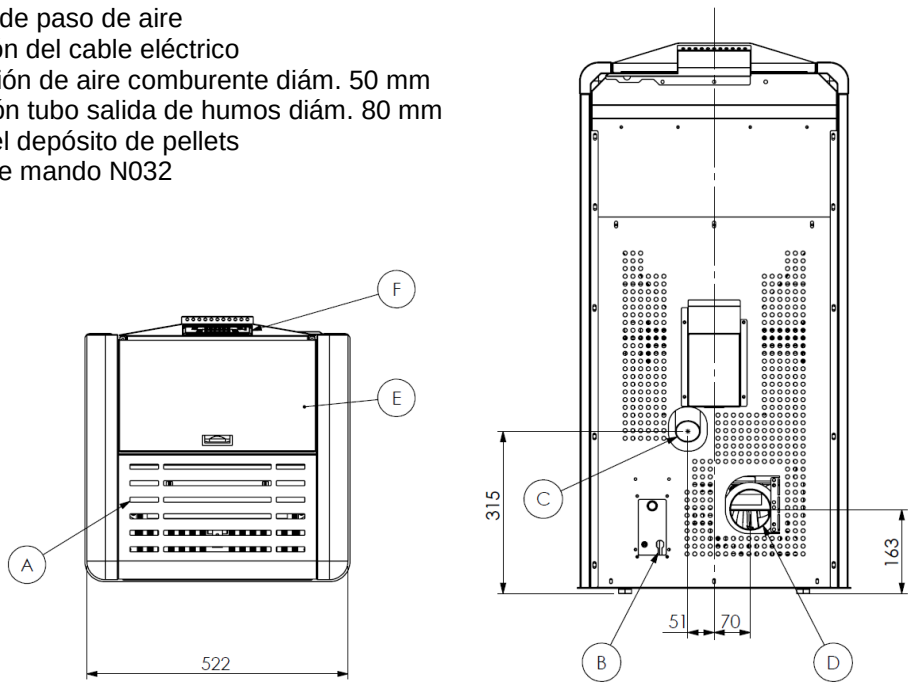

*Medidas de la estufa de pellets **ALBA***

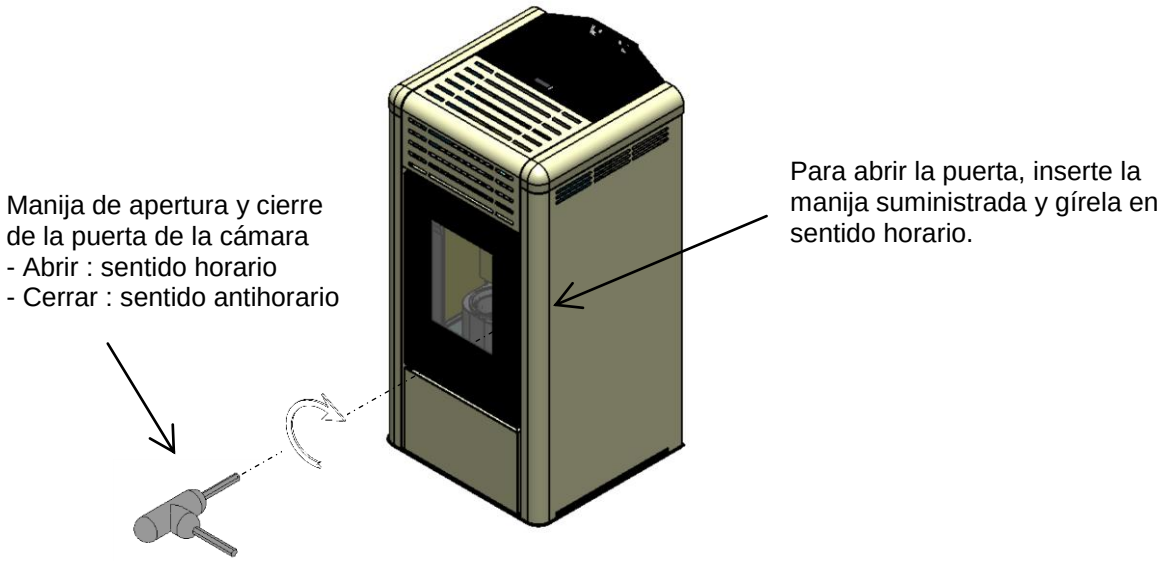

1.5 Combustible y uso permitido

Las estufas de pellets funcionan exclusivamente con pellets (pastillas) de diferentes maderas conformes a la norma **DIN plus 51731, UNI EN ISO 17225-2 o Ö-Norm M 7135**, con las siguientes características:

Poder calorífico:	*mín.* ***4,8*** *kWh/kg (****4180*** *kcal/kg)*
Densidad:	***680-720*** *kg/m3*
Humedad:	*máx.* ***10 %*** *en peso*
Diámetro:	***6 ± 0,5*** *mm*
Porcentaje de cenizas	*máx.* ***1,5 %*** *en peso*
Longitud:	*mín.* ***6*** *mm - máx.* ***30*** *mm*
Composición:	***100 %*** *madera sin tratar proveniente de la industria de la madera o de postconsumo, sin añadido de aglomerantes y sin corteza, conforme a las normas vigentes*.
Embalaje:	*en sacos de material ecocompatible o biodegradable, o de papel*

El depósito de pellets está en la parte posterior de la estufa. La tapa del depósito se encuentra en la parte superior y la carga se efectúa manualmente, solo con la estufa apagada y con cuidado de que los pellets no sobresalgan ni se caigan del depósito.
El uso de pellet con características distintas a las del utilizado por el técnico durante el primer encendido exige una recalibración de los parámetros de carga. Esta operación no está cubierta por la garantía.

- *Guarde el pellet en un lugar seco y protegido.*
- *Para garantizar un funcionamiento regular y eficaz, no coloque pellets ni otros combustibles manualmente en el brasero.*
- *Evite cargar combustibles no aprobados en el depósito.*
- *No introduzca objetos extraños en el depósito, como recipientes, cajas, bolsas o metales.*
- *El uso de pellet de baja calidad y no aprobado compromete el funcionamiento del equipo y puede dañarlo, con anulación de la garantía y exención de responsabilidad del fabricante.*

1.6 Accesorios suministrados

El suministro incluye:
Cable de alimentación eléctrica
Manual de instalación, uso y mantenimiento
Manija para abrir y cerrar la puerta de la cámara
Mando a distancia

1.7 Normas de referencia

Norma UNE EN 14785:2006:	Requisitos de diseño, fabricación, seguridad y prestaciones, instrucciones y marcado, y respectivos métodos de prueba para la homologación de *generadores de calor alimentados con pellets*.
Norma UNE EN 60335-1:	Seguridad de aparatos electrodomésticos y similares - parte 1.
Norma UNE EN 60335-2-102:	Seguridad de aparatos electrodomésticos y similares - parte 2.
Norma UNE EN 55014-1:	Resistencia electromagnética - Requisitos para electrodomésticos, herramientas eléctricas y equipos eléctricos similares - Parte 1. Emisión de interferencias.
Norma UNE EN 55014-2:	Resistencia electromagnética - Requisitos para electrodomésticos, herramientas eléctricas y equipos eléctricos similares - Parte 2. Inmunidad, Normas de familia de producto.
Norma UNE EN 61000-3-2:	Límites de emisión de corrientes armónicas (corriente de entrada ≤ 16 A por fase).

Norma UNE EN 61000-3-3: Limitación de las variaciones de tensión y flicker en las redes públicas de suministro de baja tensión para los equipos con corriente nominal ≤ 16 A.

Norma UNE EN 62233: Métodos de medida de los campos electromagnéticos de electrodomésticos y similares en relación con la exposición humana.

Norma RITE : Capitulo IV.- Condiciones para la ejecución de las instalaciones térmicas Artículo 19. Generalidades _1.- La ejecución de las instalaciones sujetas a este RITE se realizara por empresas instaladoras habilitadas.

Normas DIN plus 51731 – UNE EN ISO 17225-2 - Ö-Norm M 7135: Normas sobre las especificaciones y clasificación del pellet.

1.8 Placa de identificación

La placa de identificación está en la cara interna de la tapa del depósito de pellets o en la pared posterior de la estufa. En ella se indican los datos característicos de la estufa, como la identificación del fabricante, el número de serie, el marcado CE, el laboratorio de ensayo y el número de referencia de la Declaración de prestaciones.

1.9 Puesta fuera de servicio de la estufa

Cuando decida no utilizar más la estufa, desconéctela de la red eléctrica y vacíe el depósito de pellets. Para desechar la estufa, llévela en un embalaje robusto y precintado a un centro especializado en el tratamiento de este tipo de equipos, o entréguela al vendedor si adquiere una estufa nueva de características similares.

El símbolo del contenedor tachado que aparece en la etiqueta del equipo indica que este, al final de su vida útil, no debe desecharse junto con otros residuos.

1.10 Pedido de reparaciones y recambios

Para solicitar reparaciones o recambios, contacte con el vendedor del equipo, el importador de zona o el centro de asistencia autorizado más cercano, indicando de modo claro los siguientes datos: modelo de estufa, número de serie, fecha de compra, lista de recambios e información sobre las anomalías observadas.

- *Los componentes deben ser reparados por personal autorizado.*
- *Antes de realizar cualquier operación, se debe comprobar que la estufa esté desconectada de la electricidad y fría.*
- *Exija el uso de recambios originales.*

2 TRANSPORTE E INSTALACIÓN

2.1 Embalaje, acarreo, expedición y transporte

La estufa se puede transportar con su embalaje en una carretilla elevadora, introduciendo las horquillas, de longitud adecuada, en las cavidades del palet de madera. Compruebe que los dispositivos utilizados para la elevación y el transporte soporten el peso de la estufa, indicado en la placa de identificación y en el presente manual.
No pase la carga por sitios donde la caída pueda representar un peligro.
Abra el embalaje, saque la estufa del palet, controle que esté completa y ubíquela en el lugar elegido.
Se recomienda apoyar la estufa en el suelo, en el lugar de instalación, con mucho cuidado y evitando golpes. Es indispensable comprobar que el suelo pueda resistir el peso de la estufa; si no es así, consulte a un técnico especializado.En conformidad con las normas vigentes, la eliminación y el reciclado del embalaje son responsabilidad del usuario final.

2.2 Lugar de instalación, emplazamiento y prevención de incendios

El lugar de instalación debe estar suficientemente ventilado para permitir la evacuación de una eventual pérdida de humos de combustión. El equipo está realizado para funcionar en ambientes domésticos con temperatura no inferior a 0 °C. Para evitar el riesgo de incendio, es necesario proteger del calor y de la radiación del fuego las estructuras cercanas a la estufa.
Si el suelo es de madera o de otro material inflamable, apoye la estufa en paneles de acero o de cristal templado. Los paneles deben cubrir, además de la base, un espacio delante de la estufa.
Las vigas o tablas de madera situadas arriba de la estufa o atravesadas por los pasos de humos deben protegerse con arreglo a las normas de instalación vigentes.
La distancia frontal mínima para la protección de objetos inflamables es de 1,5 m. En el dibujo siguiente se indican las distancias mínimas de seguridad respecto a materiales inflamables.

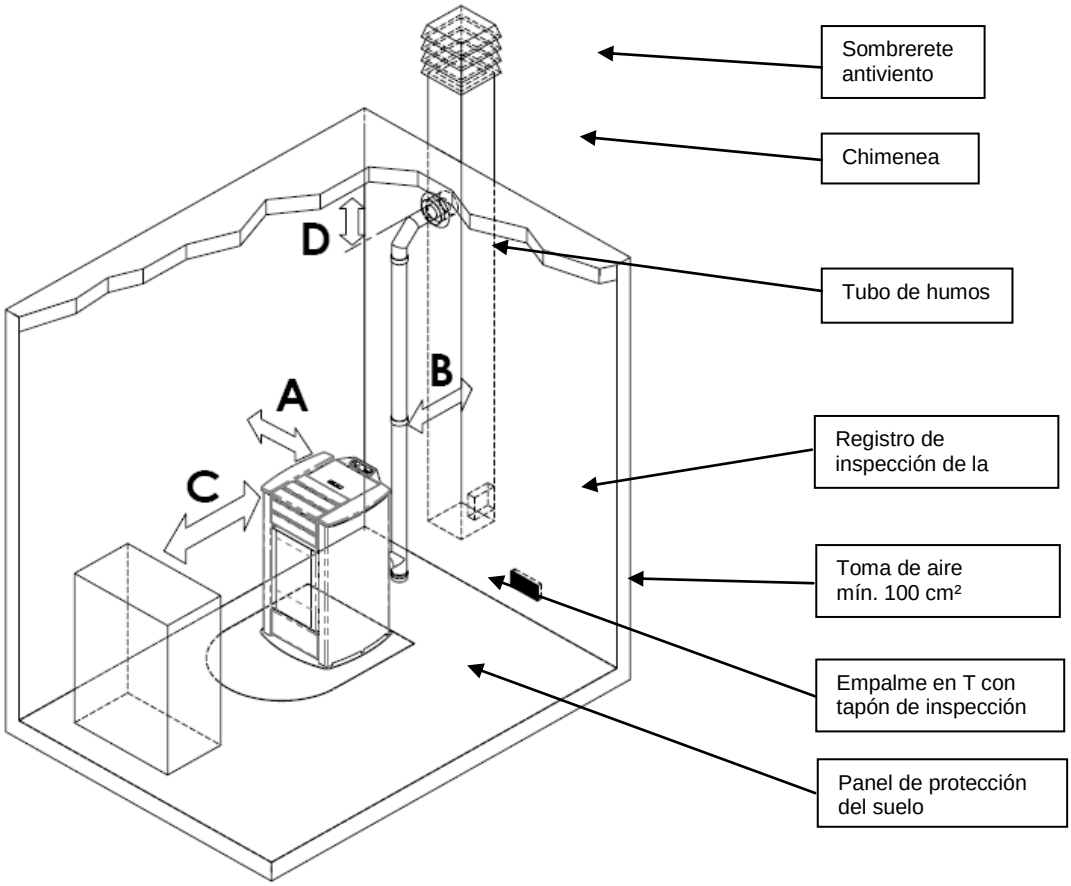

A = **300** mm
B = **200** mm
C = **1500** mm
D = **200** mm

Alrededor de la estufa debe quedar espacio suficiente y de fácil acceso para hacer el mantenimiento periódico.
La estufa tiene cuatro pies regulables para compensar los posibles desniveles del suelo. Para nivelarla, inclínela ligeramente y gire el pie que necesite regulación.
La estufa se suministra con la sonda de ambiente fijada con una abrazadera a la pared posterior. Se aconseja quitar la abrazadera y ubicar la sonda donde pueda hacer la mejor lectura posible de la temperatura ambiente.
Para hacer las mediciones lejos de la estufa, se aconseja instalar un termostato/cronotermostato de ambiente.

- *No instale la estufa en dormitorios, cuartos de baño ni, en general, en otros ambientes donde ya exista otro equipo de calefacción sin un flujo de aire independiente.*
- *Si el suelo es de madera, apoye la estufa en un panel de protección conforme a las normas vigentes.*
- *Se aconseja tener a mano un dispositivo antiincendios adecuado.*
- *Está prohibido instalar la estufa en ambientes con atmósfera explosiva.*

2.3 Toma de aire

La conexión de aspiración o toma de aire de la estufa se encuentra en la parte posterior y es de sección circular con diámetro de 50 mm. En el local donde se instale la estufa debe haber una aportación de aire como mínimo suficiente para la combustión. Por este motivo, el aire de combustión necesario para garantizar un funcionamiento adecuado del equipo se debe aspirar:

- del ambiente, con la condición de que, cerca de la estufa, haya una toma de aire de pared con una superficie libre mínima de 100 cm², comunicada con el exterior y protegida por fuera con una rejilla;
- mediante conexión directa al exterior, con un tubo de diámetro interior mínimo de 50 mm y longitud máxima de 1,5 m provisto de terminal externo antiviento (codo hacia abajo).

El flujo de aire también se puede tomar de un local contiguo al de instalación, siempre que dicho flujo se realice libremente a través de aberturas permanentes que comuniquen con el exterior. El local no debe destinarse a garaje, almacén de materiales combustibles o actividades con peligro de incendio.

2.4 Salida de los humos de combustión

La salida de humos se puede hacer mediante conexión a un conducto de ventilación tradicional o a una chimenea exterior mediante tubo aislado o de doble pared. El tubo de salida de humos debe tener un tiro mínimo de 10 Pa para garantizar la evacuación de los humos incluso durante una interrupción temporal de la energía eléctrica.

- *Se recomienda al instalador verificar la eficiencia y el estado de la chimenea y la conformidad con las normas locales, nacionales y europeas.*
- *Es necesario utilizar tubos y empalmes certificados con juntas adecuadas que aseguren la estanqueidad.*
- *En caso de incendio, apague la estufa y llame inmediatamente a los bomberos si no consigue apagarlo al primer intento.*
- *Limpiar como mínimo una vez al año el tubo de salida de humos de la estufa y el conducto de ventilación/chimenea del edificio.*

2.4.1 Tipos de instalaciones

A continuación se detallan las definiciones y los requisitos para realizar la salida de humos :

CHIMENEA: conducto vertical que recoge y expulsa a una altura adecuada del suelo los productos de combustión de un solo aparato o, en casos permitidos, de más de uno.

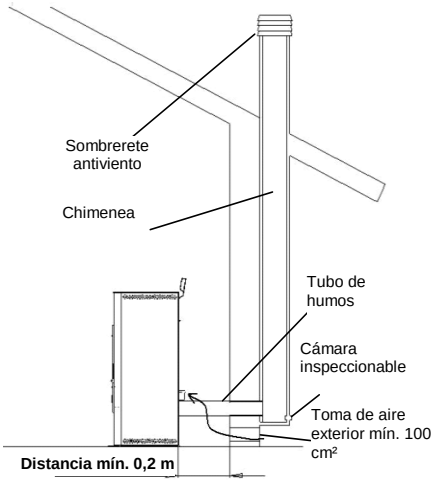

Requisitos técnicos de la **CHIMENEA.** Debe: - ser estanca a los productos de combustión y contar con el aislamiento necesario en función de la utilización;

- ser lo más vertical posible, con una desviación inferior a 45° respecto al eje;
- estar suficientemente aislada de materiales inflamables mediante una cámara de aire o aislante;
- tener sección interior preferiblemente circular, constante, libre e independiente;
- en lo posible, tener una cámara inspeccionable para la recolección de materiales sólidos
- y posibles condensados, debajo de la embocadura del tubo de humos.

TUBO DE SALIDA DE HUMOS: conducto o elemento de conexión entre el equipo y la chimenea para la evacuación de los productos de combustión.

Requisitos técnicos del **TUBO DE HUMOS**: - no debe atravesar locales donde no se permita instalar aparatos de combustión;

- está prohibido realizarlo con tubos metálicos flexibles o de fibrocemento;
- está prohibido utilizar elementos en contrapendiente;
- los tramos horizontales deben tener una pendiente mínima de 3 % hacia arriba;
- la longitud del tramo horizontal debe ser lo menor posible y nunca superior a 3 m;
- el número de cambios de dirección, sin el empalme en T, no debe ser superior a tres;
- para un cambio de dirección de más de 90°, usar como máximo dos codos cuya longitud en proyección horizontal no sea superior a 2 m;
- el tubo de humos debe tener sección constante y permitir la extracción del hollín.

SOMBRERETE: dispositivo montado en la cima de la chimenea que sirve para descargar a la atmósfera los productos de la combustión.

Requisitos técnicos **SOMBRERETE**: - debe tener sección equivalente a la de la chimenea;

- la sección útil no debe ser inferior al doble de la sección interior de la chimenea;
- debe impedir la entrada de lluvia y cuerpos extraños y asegurar la evacuación de los productos de la combustión en cualquier condición atmosférica;
- debe garantizar una adecuada dispersión de los productos de la combustión y estar situado fuera de la zona de reflujo;
- no debe estar provisto de medios mecánicos de aspiración.

- La salida directa de los productos de la combustión debe hacerse en la cubierta del inmueble; está prohibido dirigirla a espacios cerrados aunque carezcan de techo.
- Usar siempre tubo aislado, para evitar:
- si discurre la chimenea por el exterior: evitar que se enfríen los productos de la combustión y no tengamos tiro suficiente,
- si discurre la chimenea por el interior: evitar quemaduras por contacto con la chimenea, y de igual forma evitar que no tengamos tiro suficiente,
- Usar siempre tubos específicos de salida de gases para combustibles sólidos (tipo Inox. AISI 316 o Vitrificado en ambas caras),
- Realizar siempre salida de gases a cubierta del edificio tal y como indica la normativa vigente,
- Colocar terminales de chimenea específicos, pero no giratorios para evitar que se agarroten por los composición de los gases de combustión de estos combustibles,
- El diámetro necesario de chimenea depende en gran parte de la localidad donde se encuentre la instalacion: por la temperatura exterior, la altitud, etc.,
En cualquier caso, siempre se debe consultar con el fabricante de la chimenea cual es el diametro necesario e funcion de la longitud y figura de cada composicion de chimenea.
- Siempre tener presente el tiro mínimo necesario (Pa) indicado en la tabla de características técnicas, este es el valor necesario que hay que cumplir para garantizar.

2.5 Control de la posición del brasero y del deflector

Antes de encender la estufa, es importante controlar que el brasero esté en la posición correcta y enganchado en las fijaciones. Controlar también que el deflector de humos superior esté encajado en su alojamiento. La posición incorrecta del deflector provoca fallos de funcionamiento y un ennegrecimiento excesivo del vidrio.

A cada encendido del equipo, controle que el brasero esté bien alojado en el portabrasero.

2.6 Conexión eléctrica

Conecte el cable de alimentación eléctrica por una parte a la toma posterior de la estufa y por la otra a una toma de corriente mural.La tensión de la red eléctrica debe tener el valor que se indica en la placa de identificación de la estufa y en el apartado de datos técnicos de este manual.
Conecte el dispositivo de cable de alimentación se debe conectar sólo después de la conclusión de la instalación y el montaje del dispositivo y debe ser accesible después de la instalación, si la unidad está libre de un interruptor de doble polaridad adecuada y accesibleAntes de un período de inactividad de la estufa, se recomienda desconectarla de la corriente eléctrica.

- *Compruebe que la instalación eléctrica sea conforme a las normas y esté dotada de puesta a tierra e interruptor diferencial.*
- *El cable de alimentación no debe tocar nunca el tubo de salida de humos de la estufa.*

2.7 Esquema eléctrico

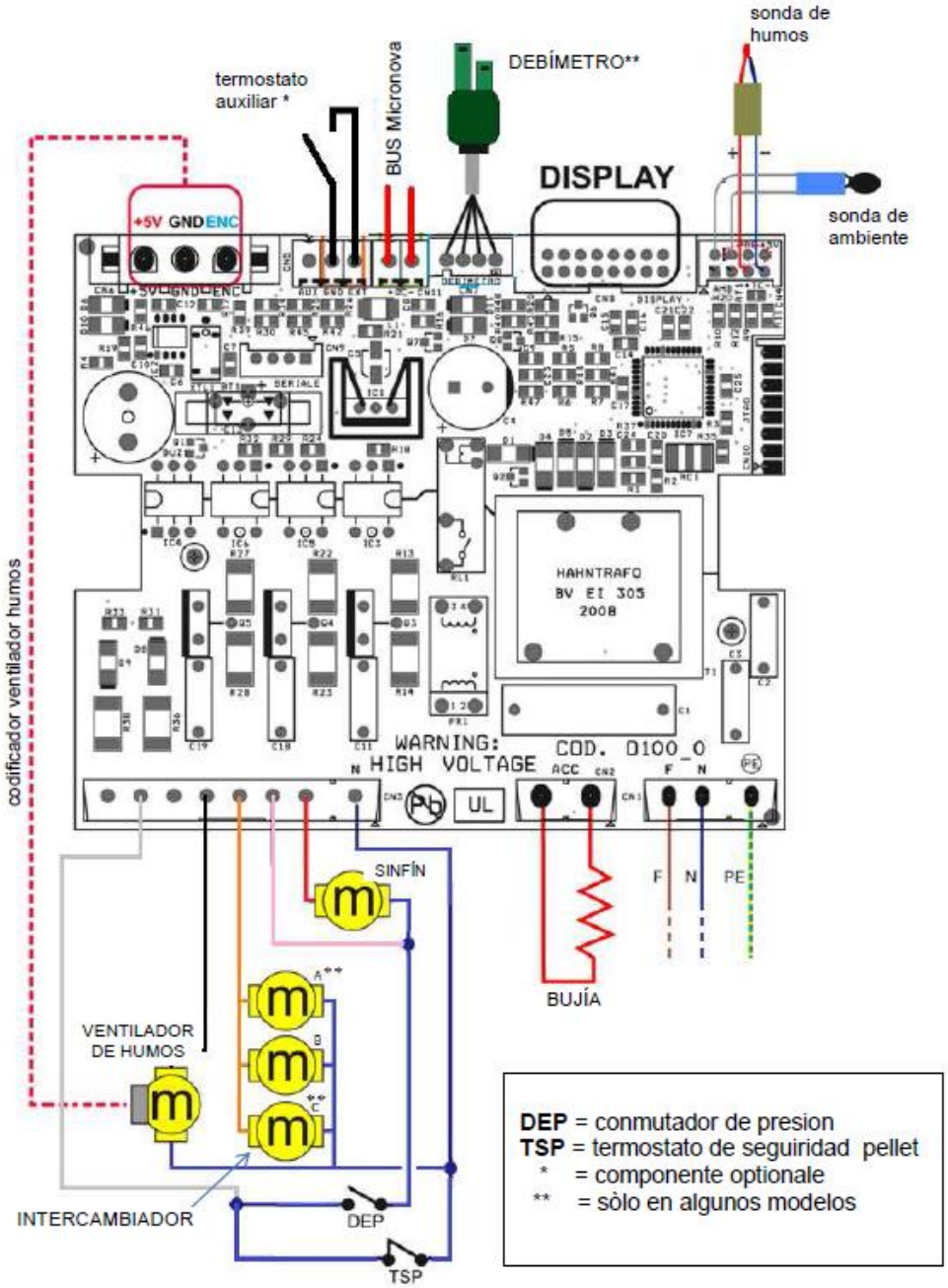

2.8 Emergencias

Se aconseja tener a mano un dispositivo antiincendios adecuado.
Si se produce un incendio, proceda del siguiente modo:

- *Desconecte inmediatamente la estufa de la corriente.*
- *Apague el fuego con un extintor apropiado.*
- *Llame rápidamente a los bomberos.*
- *No intente apagar el fuego con chorros de agua.*

3 SEGURIDAD DE LA ESTUFA

3.1 Distancia mínima de materiales inflamables

Para evitar incendios, la estufa se debe instalar a una distancia de seguridad con respecto a cualquier material inflamable, tal como se indica en la tabla técnica del manual y en la placa de datos del equipo.
Preste atención al tipo de suelo: para materiales delicados e inflamables, se aconseja apoyar la estufa en placas de acero o vidrio templado (vea el capítulo 2 - Transporte e instalación). En caso de objetos muy delicados, como muebles, cortinas o sofás, aumentar considerablemente la distancia a la estufa.

3.2 Dispositivo de seguridad en la salida de humos

Durante el funcionamiento normal, la cámara de combustión está en depresión para impedir que las eventuales pérdidas de humo salgan al ambiente. Si no se alcanza un cierto valor de vacío, o si la salida de humos está atascada, el vacuostato detecta la falta de depresión en la cámara de combustión o el debímetro detecta la ausencia de flujo de aire comburente. En tal caso, el control electrónico detiene el motor de rotación del sinfín y advierte de la anomalía con un mensaje en el panel de mandos: "AL 8 FALTA DEPRES" o "AL 9 TIRO INSUF".

3.3 Seguridad contra sobrepresiones en la cámara de combustión

En caso de sobrepresión de los humos en la cámara y en los conductos de evacuación, dichos humos se descargan a través de las válvulas de seguridad situadas sobre el intercambiador de calor. Durante el funcionamiento normal, estas válvulas están cerradas por su propio peso y por la depresión de la cámara, y garantizan la estanqueidad ante una eventual salida de humos.

Controle periódicamente el cierre, el estado general y el funcionamiento de las válvulas.

3.4 Sobrecalentamiento - termostato de seguridad del depósito de pellets

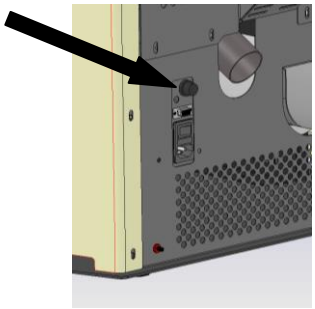

En el conducto de pellets hay una sonda de temperatura conectada a un termostato de seguridad que, en caso de calentamiento excesivo (> 85 °C), desactiva automáticamente la alimentación del pellet. En este caso, el extractor de humos o los ventiladores siguen funcionando para enfriar rápidamente la estufa. La anomalía se indica en el panel de mandos con el mensaje "AL 7 SEGUR TERMICA". Si actúa el termostato:
Deje enfriar la estufa al menos 45 minutos.
Rearme el termostato pulsando el botón situado detrás de la estufa junto al interruptor, previa extracción de la tapa de seguridad (figura al lado).
Encienda la estufa normalmente.

3.5 Seguridad contra el retorno de llama al conducto de alimentación de pellets

El retorno de la llama se impide mediante:

- Depresión en la cámara de combustión (apartado 3.2.)
- Forma en sifón del conducto de alimentación de pellets
- Termostato de seguridad del depósito (apartado 3.4).

3.6 Dispositivo eléctrico de protección contra sobrecorrientes

El equipo está protegido contra sobrecorrientes por uno o más fusibles de 2 A instalados en la alimentación de la tarjeta electronica.

3.7 Seguridad contra la interrupción de la corriente eléctrica

Si el corte de energía es breve, la estufa se vuelve a encender automáticamente.
Dada la pequeña cantidad de pellets que se queman en el brasero, la interrupción temporal de la corriente eléctrica no reduce la seguridad de la estufa y la temperatura del depósito no alcanza valores elevados (< 85 °C). Durante la interrupción de la corriente puede producirse un breve escape de humo al ambiente, que no supone ningún peligro.

Está prohibido alterar los dispositivos de seguridad.

3.8 Fallo del ventilador de extracción de humos

Si, por cualquier motivo, el ventilador de extracción de humos se detiene, el control electrónico bloquea instantáneamente la entrada de pellets y visualiza el mensaje "AL 4 FALLO - ASPIR".

4 USO DE LA ESTUFA

4.1 Introducción

La estufa de pellets aúna la calidez del fuego de leña a la comodidad del control automático de la temperatura, con posibilidad de programar el encendido y apagado para toda la semana.
Para un uso seguro, se aconseja tener en cuenta las siguientes indicaciones:

- En la primera puesta en marcha se puede sentir mal olor. Airee bien el local, especialmente en el primer encendido.
- Cargue el depósito exclusivamente con pellets. Durante la carga, evite que el saco entre en contacto con las superficies calientes de la estufa.
- No introduzca en el depósito ningún combustible que no sea el pellet de madera indicado en este manual.
- No utilice el equipo para incinerar residuos.
- La estufa debe funcionar siempre con la puerta de la cámara cerrada.
- Controle periódicamente las juntas de la puerta de la cámara para prevenir filtraciones de aire.
- Para garantizar un rendimiento térmico adecuado y un funcionamiento correcto, limpie el brasero cada vez que cargue pellets.
- En el primer encendido, es importante no sobrecalentar la estufa sino aumentar la temperatura gradualmente.
- Durante el encendido, el funcionamiento y el apagado, la estufa puede crujir a causa de las dilataciones y contracciones térmicas.

4.2 Descripción del panel de mandos

La estufa se controla mediante un panel de mandos dotado de cuatro teclas y una pantalla LCD. El panel permite encender y apagar la estufa, regularla durante el funcionamiento y ajustar los programas de gestión y mantenimiento.
A continuación se describen el panel de mandos y las funciones principales de las teclas.

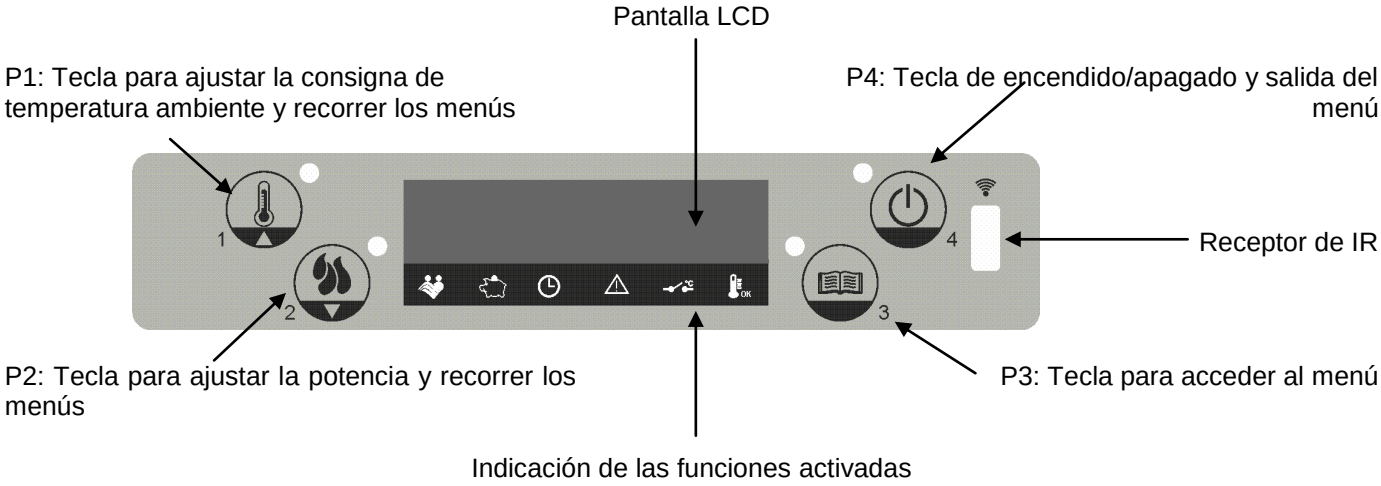

4.3 Encendido

Antes de encender la estufa:

- Asegúrese de haber leído y comprendido el manual.
- El depósito debe estar cargado de pellets.
- La cámara de combustión debe estar limpia.
- El brasero debe estar completamente vacío, sin residuos de combustión y correctamente ubicado en el portabrasero.
- Compruebe el cierre hermético de la puerta de la cámara y del cenicero.

- Al primer encendido, quite de la cámara de combustión y del vidrio todos los elementos que se puedan quemar (instrucciones, etiqueta).
- Antes de encender el aparato tras una inactividad prolongada, haga una limpieza completa de la cámara de combustión y quite los restos de pellets que hayan quedado en el depósito, porque este combustible, si se humedece, no arde correctamente.

Para encender la estufa, presione la tecla P4 del panel durante algunos segundos. En la pantalla aparece la indicación START. Esta fase es automática y está totalmente gestionada por el control electrónico, sin posibilidad de modificar los parámetros.

La estufa ejecuta las diversas fases de puesta en marcha de acuerdo con los parámetros, hasta llegar a la condición de trabajo. Al cabo de un tiempo, si la temperatura de los humos no ha alcanzado el valor mínimo admitido, la estufa activa el estado de alarma.

- Está prohibido utilizar líquidos inflamables para el encendido.
- Si el encendido falla repetidamente, llame al Centro de asistencia.

4.4 Trabajo

Si la puesta en marcha termina correctamente, la estufa pasa al modo TRABAJO, que es el de funcionamiento normal. Para regular la potencia de calefacción, pulse primero la tecla P2 y después ajuste el valor entre 1 y 5 con P1 o P2.
La estufa regula automáticamente la ventilación de aire caliente en función de la potencia seleccionada.
Además de la potencia, se puede ajustar la temperatura ambiente. Pulse la tecla P1 y ajuste la consigna entre 7 °C y 40 °C con las teclas P1 y P2.

- Se recomienda controlar el nivel de pellets en el depósito para evitar que la llama se apague por falta de combustible.
- Antes de cargar pellets, cerciórese de que el aparato esté apagado.
- La tapa del depósito de pellets debe estar siempre cerrada, ábrala solamente para hacer la carga.
- Guarde los sacos de pellets como mínimo a 1,5 m de la estufa.

Cuando se alcanza la temperatura de consigna, se enciende el símbolo correspondiente en la pantalla.
Si se activa el modo STAND-BY, la estufa se apaga tras un retardo de algunos minutos. El reencendido se produce cuando la temperatura ambiente se hace inferior al valor programado en un número determinado de grados (de fábrica 2 °C).
Si el modo STAND-BY no está activado, o si la temperatura de los humos llega al valor máximo programado, en la pantalla aparece el mensaje MODULA y la estufa activa el procedimiento de modulación de la llama sin intervención del usuario.
Si la temperatura sigue aumentando hasta superar el límite especificado, aparece la alarma ALTA TMP HUMOS y la estufa activa el procedimiento de apagado.
Durante el funcionamiento normal en modo Trabajo, a intervalos preestablecidos se activa el modo LIMPIEZA BRASERO durante un tiempo especificado de algunos segundos.

4.5 Apagado

Para apagar la estufa, presione la tecla P4 durante algunos segundos. El sinfín se para de inmediato, el extractor de humos funciona a alta velocidad y en la pantalla aparece la indicación "LIMPIEZA FINAL". Los motores de aspiración de humos y ventilación de aire permanecen encendidos hasta que la estufa se enfría lo suficiente.
Al final de la operación, en pantalla aparece la indicación "APAGADO".
Durante la fase de apagado, no se puede volver a encender la estufa hasta que la temperatura de los humos permanece por debajo de un valor prefijado durante el tiempo programado. Si se presiona la tecla de encendido, en la pantalla aparece la indicación "ESPERA REFRIGER".

4.6 Menú

Presionando la tecla P3 se accede al menú. El menú está dividido en once submenús que permiten acceder a los ajustes del control electrónico.
Use las teclas P1 y P2 para recorrer los menús, P3 para acceder a ellos y P4 para salir.

4.6.1 Menú 01 - Ajuste ventiladores

Si desea ajustar manualmente el flujo de aire caliente, seleccione la velocidad entre los valores 1 y 5. Si, en cambio, prefiere que la velocidad de los ventiladores sea automática en función de la potencia programada, seleccione el valor A.

4.6.2 Menú 02 - Ajuste reloj

Antes de utilizar la estufa, se deben indicar la fecha y hora actuales para que sirvan de referencia para el posible funcionamiento con crono.
El control electrónico funciona con una batería de litio mod. CR2032 de 3 V que asegura al reloj interno una autonomía propria. Si, con la estufa desconectada de la electricidad, el reloj no mantiene el horario o al reencendido aparece una serie de ceros, llame a un centro de asistencia autorizado para cambiar la batería.
Pulse P3 para acceder al reloj y ajuste la hora con P1 y P2. Pulse más veces P3 para ajustar los minutos, el día, el mes y el año.

4.6.3 Menú 03 - Habilita crono

Permite habilitar todas las funciones del cronotermostato. Para habilitar el crono, acceda al primer submenú HABILITA CRONO y seleccione ON con las teclas P1 o P2. En la pantalla se enciende el símbolo correspondiente y la programación queda activada. Los mandos manuales con el panel o el mando a distancia tienen prioridad respecto a la programación.
En el segundo submenú PROGRAM DÍA se puede habilitar o deshabilitar el crono diario con las teclas P1 y P2. Pulsando luego la tecla P3 es posible programar hasta dos franjas de funcionamiento delimitadas por los horarios indicados.
En el tercer submenú PROGRAM SEMANA es posible habilitar, deshabilitar y ajustar las funciones del crono semanal. El procedimiento es el mismo que se describió en el apartado anterior. Se pueden programar hasta cuatro franjas de funcionamiento delimitadas por los horarios y los días indicados.

Realice la programación con cuidado, evitando superponer las horas de activación y desactivación para el mismo día en distintos programas.

En el cuarto submenú PROGRAM FIN SEMANA es posible habilitar, deshabilitar y ajustar las funciones del crono en el fin de semana. El procedimiento es el mismo que se describió en el apartado anterior. Se pueden programar hasta dos franjas de funcionamiento delimitadas por los horarios indicados.

Para evitar encendidos y apagados indeseados, se debe activar un solo programa por vez.

En el quinto submenú se puede salir del menú crono y volver al menú principal.

4.6.4 Menú 04 - Elegir idioma

Esta opción permite seleccionar el idioma de la pantalla entre los que están disponibles.

4.6.5 Menú 05 - Modo stand-by

Si el stand-by se ajusta en ON, se enciende el símbolo correspondiente en la pantalla y la estufa se apaga automáticamente cuando la temperatura ambiente permanece en el valor de consigna (Tset+Δ**T**) durante un tiempo prefijado. El reencendido es automático cuando la temperatura ambiente se hace inferior a la consigna en un número determinado de grados Tset-Δ**T** (Δ**T** de fábrica = 2 °C). Si se selecciona OFF, no se activa el modo stand-by sino el de modulación. En tal caso, cuando la temperatura supera el valor de consigna, la estufa funciona a la potencia mínima.

4.6.6 Menú 06 - Avisador acústico

Este ajuste permite activar o desactivar la señalización acústica de las alarmas de la estufa.

4.6.7 Menú 07 - Carga inicial

Permite hacer una precarga de pellets durante un tiempo definido. Esta función se puede activar solamente con la estufa apagada y fría, y se utiliza si el sinfín de carga está vacío porque se han acabado los pellets. Se activa con la tecla P1 y se interrumpe con la tecla P4.

4.6.8 Menú 08 - Estado estufa

Este menú está reservado a los técnicos de los centros de asistencia de Fabricante.

4.6.9 Menú 09 - Calibrado técnico

Este menú está reservado a los técnicos de los centros de asistencia de Fabricante

La modificación de los parámetros técnicos en el menú 09 debe ser efectuada por personal autorizado. Las modificaciones por parte de otras personas pueden causar graves daños que eximen de toda responsabilidad al Fabricante.

4.6.10 Menú 10 - Calibrado instalador

Este menú está reservado a los técnicos de los centros de asistencia de Fabricante.

4.6.11 Menú 11 – Modo ECO

Si el modo ECO se ajusta en ON, la estufa funciona en modulación, es decir, con potencia y ventilación mínimas. En la pantalla aparecen la indicación MODO ECO y el símbolo correspondiente.

4.7 Mando a distancia

El mando a distancia es un dispositivo que transmite mediante un diodo de infrarrojos. Por este motivo, es necesario apuntarlo hacia el receptor incorporado en el panel de mandos.

El mando a distancia tiene las siguientes funciones:

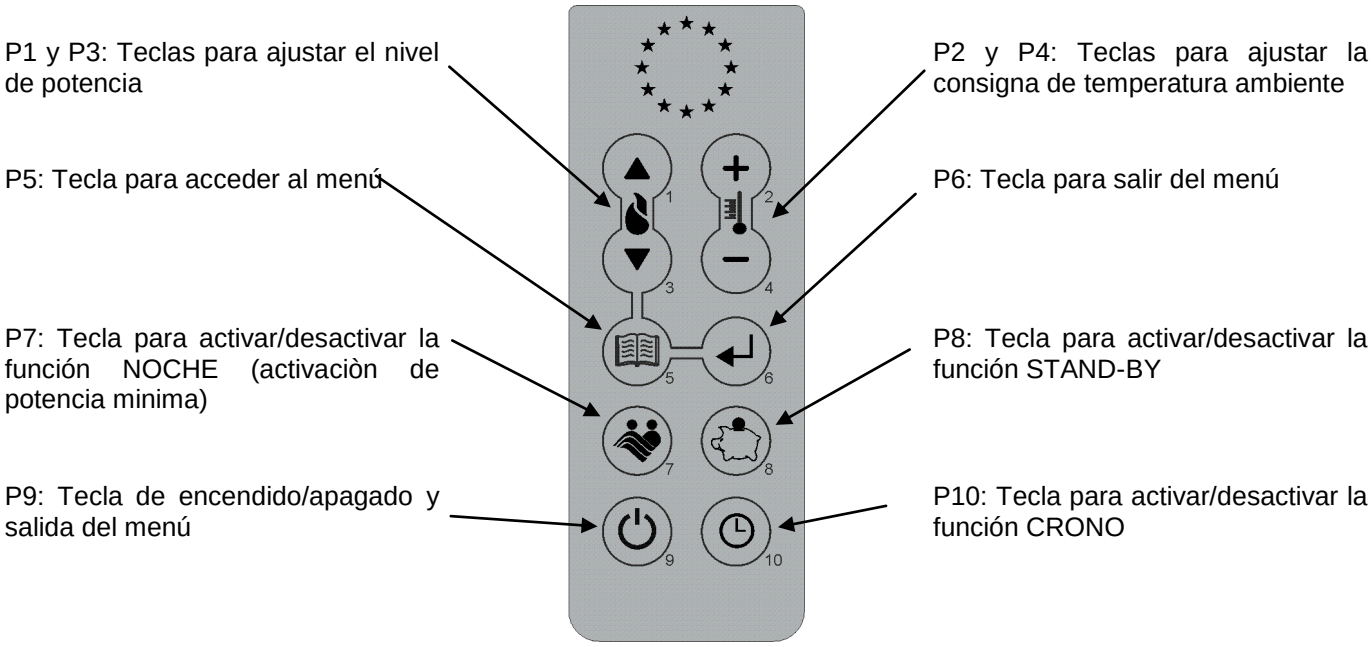

4.7.1 Sustitución de la batería

El mando a distancia se alimenta con una batería tipo CR2025 de 3 V situada en la parte inferior del dispositivo. Para colocarla, proceda del modo siguiente:

- Accione la palanca indicada.
- Extraiga por completo la bandeja portabatería y sustituya la batería (modelo CR2025 de 3 V) respetando la polaridad.
- Coloque la bandeja.
- Compruebe el funcionamiento.

- No acerque el mando a fuentes de calor directo y evite que se moje.
- Deposite las baterías usadas en un contenedor específico.

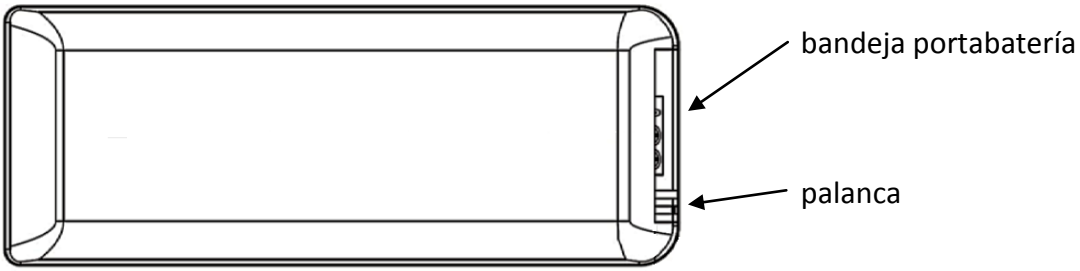

4.8 Termostato exterior

El aparato se suministra de serie con una sonda digital que mide la temperatura ambiente y ajusta la potencia en función de la consigna programada.

Si desea utilizar un termostato adicional, llame a un técnico autorizado para realizar las siguientes operaciones:

- Apague el aparato con el interruptor general (si se incluye) y desconecte el cable de la corriente eléctrica.
- Quite la cubierta para acceder a la tarjeta madre.
- Guiándose por el esquema eléctrico, conecte los dos cables del termostato a los respectivos bornes TERM de la tarjeta (utilice un termostato del tipo "normalmente abierto").
- Restablezca el estado normal de la estufa y compruebe el funcionamiento.

Después, efectúe la siguiente configuración:

- **Termostato externo**: ajuste una consigna (SET) de 7 °C.
- **Cronotermostato esterno**: ajuste una consigna (SET) de 7 °C, desactive la función Crono en el menú 03 y ponga la función STAND-BY en ON. Cuando se alcance la temperatura programada, la estufa no pasará a modulación sino que se apagará.
  En este caso, se aconseja utilizar la programación horaria de la estufa y regular la temperatura solamente con el cronotermostato exterior.
  Solo con esta configuración conjunta es posible optar entre dejar el STAND-BY en ON o en OFF, obteniendo respectivamente la modulación o el apagado cuando se alcanza la temperatura de consigna, además del apagado y encendido de acuerdo con la programación horaria realizada.

Cuando el termostato exterior ordena el funcionamiento de la estufa, en la pantalla se enciende el símbolo correspondiente.

4.9 Período de inactividad (fin de temporada)

Si no utilizará la estufa por un tiempo prolongado, o al final de la temporada, proceda del siguiente modo:

- Descargue todo el pellet del depósito.
- Desconecte la alimentación eléctrica y quite el cable del interruptor.
- Limpie esmeradamente y, si es necesario, haga sustituir las partes dañadas por un técnico autorizado.
- Cubra la estufa para protegerla del polvo.
- Guárdela en un lugar seco, seguro y protegido de los agentes atmosféricos.

5 LIMPIEZA DE LA ESTUFA

La limpieza de la estufa es importante para asegurar el funcionamiento correcto y evitar el ennegrecimiento del vidrio, la combustión incorrecta, el depósito de cenizas e inquemados en el brasero y la disminución de la eficacia térmica.
La estufa debe funcionar con la puerta de la cámara siempre cerrada.
Las juntas de la puerta de la cámara deben controlarse periódicamente para evitar filtraciones de aire. Esto es necesario porque la cámara de combustión y el conducto de descarga de pellets funcionan en depresión, y la salida de humos está ligeramente presurizada.
La limpieza ordinaria debe ser realizada por el usuario como se indica en el manual. El mantenimiento extraordinario debe ser efectuado, al menos una vez al año, por un Centro de asistencia autorizado.

- *Limpie todas las partes con la estufa completamente fría y desconectada de la red eléctrica.*
- *Deseche los residuos de la limpieza según las normas locales vigentes.*
- *Está prohibido poner la estufa en marcha sin los revestimientos exteriores.*
- *Evite la formación de humo e inquemados durante el encendido y el funcionamiento.*

A continuación se detallan las operaciones de control y mantenimiento necesarias para asegurar el funcionamiento correcto de la estufa.

Partes / Frecuencia **Tipo de limpieza**	**1** día limpieza ordinaria	**2-3** días limpieza ordinaria	**1** mes limpieza ordinaria	**2 - 3** meses limpieza ordinaria	**1** año limpieza extraordinaria: efectuada por el Centro de asistencia técnica
Brasero	■				
Cenicero - cajón		■			
Vidrio		■			
Intercambiador de humos - deflector			■		■
Colector - extractor de humos				■	■
Junta de la puerta - vidrio					■
Chimenea - tubo de humos					■

5.1 Limpieza del brasero

Extraiga el brasero y quite los residuos de ceniza depositados en la cámara de combustión y en el portabrasero. Para esto puede utilizar un aspirador. Esta operación se debe realizar **a diario** (sobre todo si hay mucho pellet inquemado) para garantizar una combustión correcta, puesto que el aire necesario para la combustión entra por los orificios del brasero.

Brasero sucio

Brasero limpio

Portabrasero limpio

El brasero se debe apoyar en el portabrasero ocupando todo el perímetro y sin dejar aberturas por donde pueda pasar el aire.

5.2 Limpieza del cenicero

El cenicero está debajo del brasero-portabrasero. Para limpiarlo, abra la puerta de la cámara y aspire las cenizas y los residuos de la combustión con un aparato adecuado.
Una vez concluida la limpieza, cierre la puerta. El cenicero se puede limpiar **cada 2 o 3 días** según el uso de la estufa.

5.3 Limpieza del vidrio y de las ranuras de circulación de aire

El vidrio se puede limpiar con un paño húmedo y un detergente específico que no sea abrasivo.
Entre el vidrio, el sujetavidrios y la puerta de la cámara, en las partes inferior y superior, hay unas ranuras que permiten la circulación del aire y la limpieza interior del vidrio. Es importante mantener limpias estas ranuras, eliminando las acumulaciones de ceniza y polvo. Limpie periódicamente todo el contorno interior del vidrio.

5.4 Limpieza del extractor de humos y de la cámara de combustión

Al menos **una vez al año** se debe limpiar la cámara de combustión, eliminando todos los residuos de combustión de los deflectores internos y del recorrido de los humos. Para ello es necesario quitar la tapa y el frontal superior de la estufa. Saque el intercambiador de hierro fundido, previa extracción de los tornillos de fijación, y limpie los deflectores y la cámara.
También es importante limpiar el extractor de humos, situado debajo de la cámara, al cual se accede mediante la eliminaciòn de la puerta de inspecciòn en la parte frontal inferior de la càmara.
Cada 3-4 meses, limpie las paredes internas (aislantes-refractarias) de la cámara de combustión con un cepillo y sustitúyalas cuando corresponda, ya que se consideran material de desgaste.

Cada 1800 horas de funcionamiento o 2000 Kg pellet, la estufa activa el mensaje "**LLAMAR SERVICE"** para indicar que se debe contactar con el centro de asistencia autorizado para realizar el mantenimiento extraordinario, que incluye una limpieza completa y la anulación de dicho mensaje.

Los golpes o forzamientos pueden dañar el extractor y causar un funcionamiento ruidoso; encargue esta operación a personal cualificado.

5.5 Limpieza del debímetro

Dentro del tubo de aspiración hay un debímetro (medidor del flujo de aire comburente) que se debe limpiar cada 3-4 meses con un medio adecuado (soplo de aire comprimido o escobilla).

5.6 Limpieza de las cerámicas (en los modelos con revestimiento de este material)

Las cerámicas son de fabricación artesanal y por ello pueden tener pequeñas imperfecciones superficiales, como micropicaduras o falta de homogeneidad cromática. Limpie las cerámicas con un paño suave y seco, el uso de detergentes puede poner de manifiesto las imperfecciones.

5.7 Limpieza del tubo de humos - chimenea

El tubo de humos se debe limpiar **como mínimo una vez al año** y cuando sea necesario en función del uso de la estufa y del tipo de instalación.
La limpieza consiste en la aspiración y extracción de residuos de todos los tramos verticales, horizontales y curvos desde la estufa hasta la chimenea.
También se aconseja limpiar **una vez al año la chimenea** para garantizar la evacuación correcta de los humos.

Para cualquier mantenimiento y limpieza de fin de temporada, el Fabricante aconseja llamar a un Centro de asistencia autorizado, cuyo personal también controlará el desgaste de los componentes internos de la estufa.

6 MANTENIMIENTO

6.1 Introducción

Las operaciones en los componentes internos de la estufa deben ser realizadas por personal del centro de asistencia autorizado.

Antes de cada operación, compruebe que la clavija eléctrica esté desconectada y la estufa esté completamente fría.

6.2 Desmontaje del revestimiento

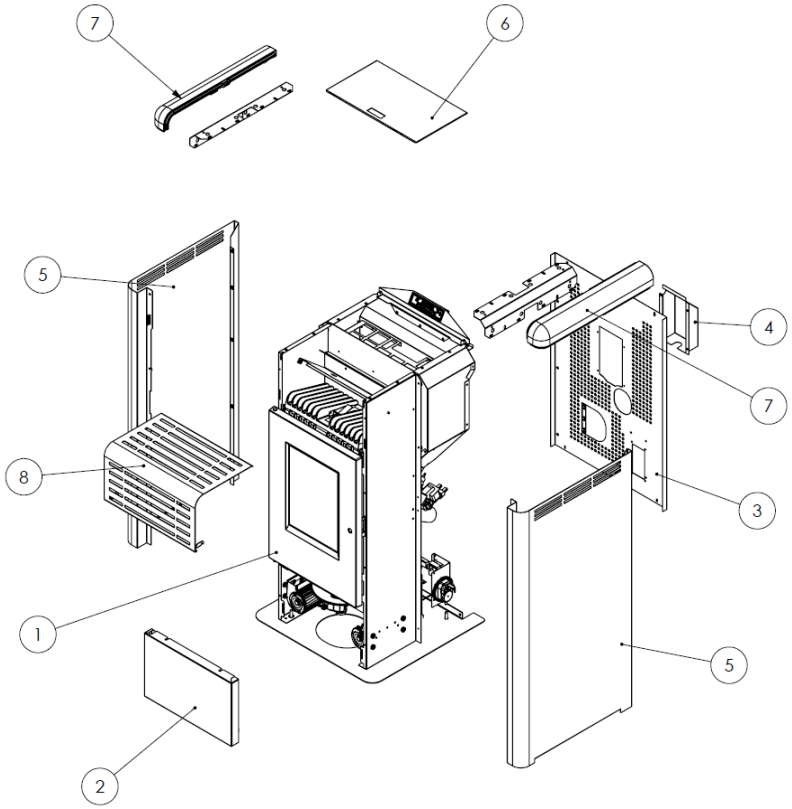

Legenda:

1- Porta de la camara
2- Placa frontal de acero inferiores
3- Panel posterior
4- Gutter equipo de proteccion
5- Panel lateral derecha/ izquierdo de acero
6- Tapa del depósito de pellets
7- Ceramico superior
8- Placa frontal de acero superiores

6.3 Componentes internos de la estufa

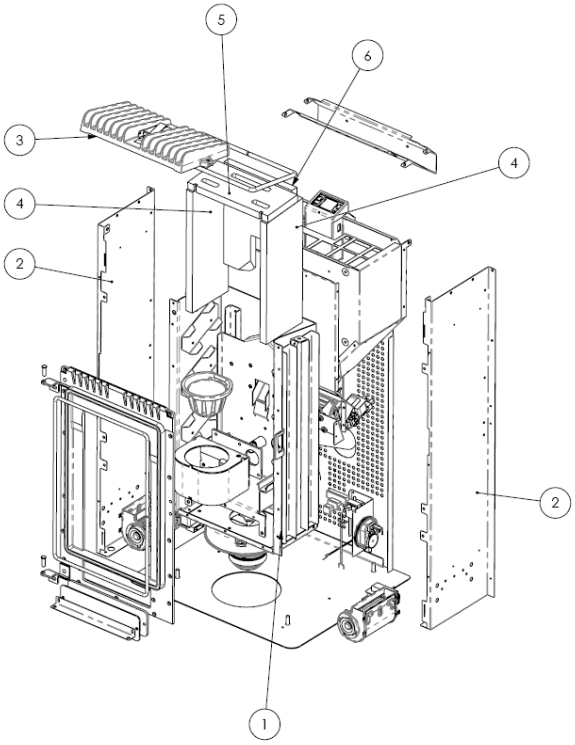

Leyenda:

1- Cámara de combustión
2- Soporte lateral derecho - izquierdo ALBA
3- Intercambiador de hierro fundido
4- Paredes laterales de vermiculita
5- Deflector superior de vermiculita
6- Pared posterior de vermiculita

Despieces de:
1- Grupo brasero
2- Grupo extractor de humos
3- Grupo sinfín

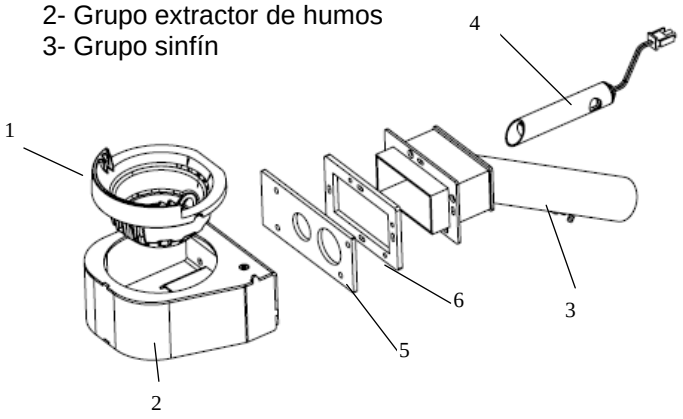

Leyenda:

1- Brasero
2- Portabrasero
3- Grupo tubo de aspiración aire comburente
4- Resistencia eléctrica
5- Junta posterior portabrasero
6- Junta frontal grupo aspiración

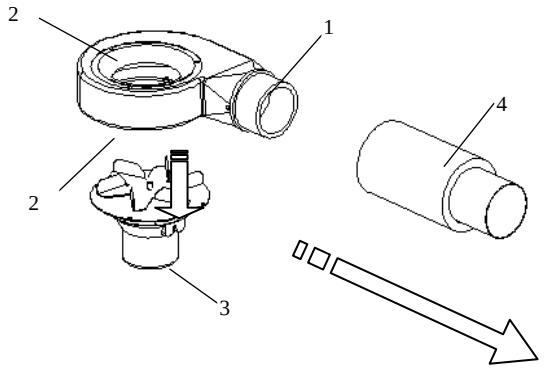

Leyenda:

1- Hélice del extractor de humos
2- Junta térmica
3- Motor del extractor de humos
4- Tubo de salida de humos

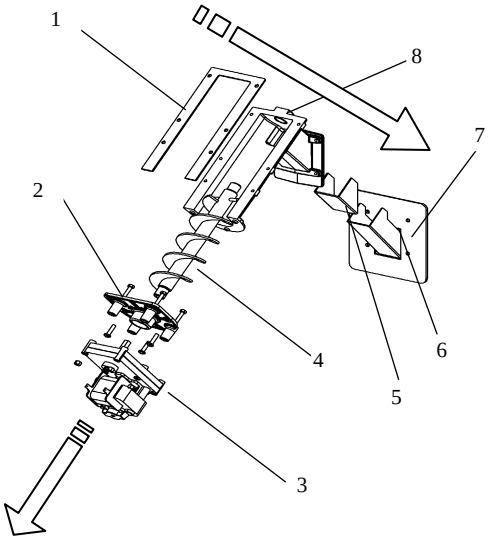

Leyenda:

1- Junta depósito-conducto
2- Brida del motorreductor
3- Motorreductor
4- Sinfín
5- Junta para rampa
6- Rampa de caída de pellets
7- Junta cámara-conducto
8- Conducto de pellets

6.4 Componentes eléctricos

Legenda:

1 - Extractor de humos
2 - Vacuostato de control y seguridad
3 - Termostato de seguridad
4 – Exctractor de humos
5 - Sonda de temperatura ambiente
6 - Sonda de temperatura de humos
7 - Ventilator derecho
8 - Ventilator izquierdo
9 - Ventilator posterior
10- Motorreductor
11- Panel de mando

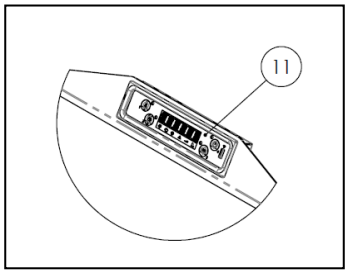

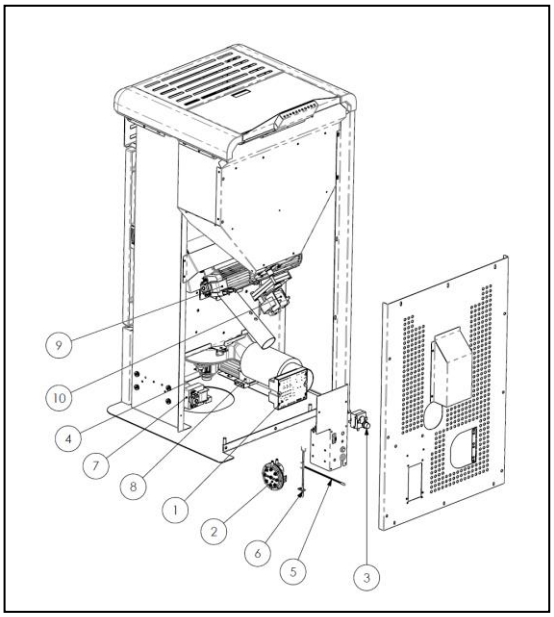

7 LOCALIZACIÓN DE AVERÍAS

7.1 Gestión de las alarmas

La presencia de una alarma se indica con una señal acústica (si está habilitada) y un mensaje en el panel de control.
Si se produce una alarma: apague la estufa, solucione la causa que la ha provocado y encienda la estufa normalmente como se describe en el presente manual.
A continuación se describen las alarmas que pueden aparecer en el panel de control, con sus causas y soluciones.

ALARMAS - MENSAJES			
Indicación	**Anomalía**	**Causas posibles**	**Solución**
AL 1 CORTE DE LUZ	- La estufa no se enciende.	- No hay alimentación eléctrica durante el encendido.	- Poner la estufa en OFF con la tecla P4 y repetir el encendido. *- Toda otra operación de restablecimiento debe ser efectuada por un centro de asistencia autorizado.*
AL 2 SONDA HUMOS	- Indica un fallo de la sonda de temperatura de los humos. *- Se activa el procedimiento de apagado.*	- La sonda está averiada. - La sonda está desconectada de la tarjeta.	*- Las operaciones de restablecimiento deben ser efectuadas por un centro de asistencia autorizado.*
AL 3 ALTA TMP HUMOS	- La sonda de humos detecta una temperatura de los humos superior a 280 °C. *- Se activa el procedimiento de apagado.*	- El ventilador tangencial está averiado. - No llega alimentación eléctrica al ventilador tangencial. - Carga excesiva de pellets.	- Regular el flujo de pellets. *- Toda otra operación de restablecimiento debe ser efectuada por un centro de asistencia autorizado.*
AL 4 FALLO - ASPIR	- Indica un fallo del ventilador de aspiración de los humos. *- Se activa el procedimiento de apagado.*	- El ventilador de los humos está bloqueado. - El sensor de control de velocidad está averiado. - No llega alimentación eléctrica al ventilador de	*- Las operaciones de restablecimiento deben ser efectuadas por un centro de asistencia autorizado.*
AL 5 FALLO ENCEND	- Al dar encendido no se produce llama. *- Se activa el procedimiento de apagado.*	- El depósito de pellets está vacío. - La resistencia eléctrica está averiada, sucia o mal ubicada. - Calibración de la carga de pellets incorrecta.	- Verificar la presencia de pellets en el depósito. - Verificar el procedimiento de encendido. *- Toda otra operación de restablecimiento debe ser efectuada por un centro de asistencia autorizado.*
AL 6 FALTAN PELLETS	- No entran pellets al brasero.	- El depósito de pellets está vacío. - El motorreductor de carga de pellets debe asentarse. - El motorreductor no carga pellets.	- Verificar la presencia de pellets en el depósito. - Regular el flujo de pellets. *- Toda otra operación de restablecimiento debe ser efectuada por un centro de asistencia autorizado.*
AL 7 SEGUR TERMICA	- Señala que ha actuado el termostato de seguridad del conducto del sinfín. *- El sistema se para.*	- El termostato de seguridad ha detectado una temperatura superior al límite especificado para el sobrecalentamiento de la parte inferior del depósito y ha bloqueado el funcionamiento del motorreductor.	- Localizar la causa del sobrecalentamiento. - Rearmar el termostato de seguridad con el botón correspondiente.

Indicación	Anomalía	Causas posibles	Solución
AL 8 FALTA DEPRES	- En fase de trabajo, la estufa detecta una presión inferior al límite de calibración del vacuostato. *- El sistema se para.*	- La cámara de combustión está sucia. - El conducto de humos está atascado. - La puerta de la cámara está abierta. - Las válvulas antiexplosión están abiertas/atascadas. - El vacuostato está averiado.	- Controlar la limpieza del tubo de humos y de la cámara de combustión. - Comprobar el cierre hermético de la puerta. - Comprobar el cierre de las válvulas antiexplosión. *- Toda otra operación de restablecimiento debe ser efectuada por un centro de asistencia autorizado.*
AL 9 TIRO INSUF	- Señala que el flujo de aire comburente está por debajo del límite especificado.	- La cámara de combustión está sucia. - El conducto de humos está atascado. - La puerta de la cámara está abierta. - Las válvulas antiexplosión están abiertas/atascadas. - El debímetro está averiado.	- Controlar la limpieza del tubo de humos y de la cámara de combustión. -Comprobar el cierre hermético de la puerta. - Comprobar el cierre de las válvulas antiexplosión. *- Toda otra operación de restablecimiento debe ser efectuada por un centro de asistencia autorizado.*
AL b ERROR TRIACSINF	- Se presenta cuando el motorreductor funciona más de 60 segundos seguidos. *- El sistema se para.*	- El control detecta que el relé de mando del motorreductor está averiado (contactos pegados).	*- Las operaciones de restablecimiento deben ser efectuadas por un centro de asistencia autorizado.*
ESPERA REFRIGER	- Se presenta cuando la estufa se enciende inmediatamente después de haberla apagado.	- Intento de desbloqueo durante el apagado con la estufa caliente y en fase de enfriamiento.	- El desbloqueo de la alarma es posible solo cuando termina el apagado.
FALLO DEBIMET	- Señala que el debímetro está desconectado.	- El control no detecta la cantidad suficiente de aire comburente pero no apaga la estufa sino que desactiva solamente el debímetro.	*- Las operaciones de restablecimiento deben ser efectuadas por un centro de asistencia autorizado.*
LLAMAR SERVICE	- Señala que la estufa ha superado las 1800 horas de funcionamiento o 2000 Kg pellet desde la última intervención de mantenimiento.	-Aviso de mantenimiento extraordinario.	*- Las operaciones de limpieza-mantenimiento extraordinario y rearme deben ser realizadas por un centro de asistencia autorizado.*

8 MENU TARATURE INSTALADOR

Las instrucciones siguientes están destinadas exclusivamente a personal técnico autorizado con competencias específicas en aparatos de calefacción fabricados por Fabricante

Una modificación incorrecta de los parámetros puede causar daños graves al aparato, a las personas y al medioambiente. En dichas condiciones, Cola S.r.l. no asume ninguna responsabilidad.

Para abrir el menú TARATURE INSTALLATORE (calibrado instalador), pulse la tecla P3 - MENÚ, busque TARATURE INSTALLATORE con las teclas de desplazamiento y pulse P3 - MENÚ. Luego, utilice las teclas de desplazamiento para visualizar la clave de acceso 10 y vuelva a pulsar la tecla P3 - MENÚ.
Es posible ver los distintos parámetros con las teclas de desplazamiento, acceder a ellos con la tecla P3 - MENÚ, modificarlos con las teclas de desplazamiento y salir con la tecla ESC.
A continuación se describen los parámetros de regulación.

Código parámetro	Descripción
10-01	Permite aumentar o disminuir el tiempo de inactividad del sinfín para todas las potencias.
10-02	Permite aumentar o disminuir la velocidad del extractor de humos para todas las potencias en un 5 % por cada unidad.
10-03	Habilitación del bloqueo del teclado.
10-04	Delta para encendido y apagado respecto a la consigna de la sonda de regulación (ver parámetro 10-07).
10-05	Retardo del apagado de la estufa. Válido solo en caso de modo espera en ON.
10-06	Permite habilitar la autocalibración.
10-07	Permite elegir con qué sonda efectuar la regulación de la estufa. - SONDA LOCAL: instalada en la estufa y conectada a la tarjeta madre. - SONDA REMOTA: sonda instalada en la consola remota.

La empresa se reserva el derecho a realizar modificaciones técnicas o estéticas de los productos en cualquier momento y sin preaviso.
Las figuras y medidas, los esquemas y demás información tienen solo valor indicativo.

COLA s.r.l. - Viale del Lavoro 7/9 - 37040 Arcole (VR) Italy - Tel. 045.7635780 - 045.6144043
Cod. Fisc. - P.IVA e Iscr. Reg. Impr. 02990180230 - Capitale Sociale Euro 52.000,00 i.v. R.E.A. VR-301021 - Socio Unico
Fax Amministrazione 045.6100317 - Fax Commerciale 045.7639032 - Fax Assistenza 045.7639030 - Fax Logistica 045.6144048
email: info@anselmocola.com - on line: www.colastufe.com